XIANG NENG

# 浙江翔能制冷

# 产品资料汇编

2023


ZheJiang XiangNeng Refrigeration Equipment co.,ltd.

# 公司概况

浙江翔能制冷设备有限公司，是一家有20多年历史，专业生产制冷设备的制造型企业；公司有自主研发、设计、生产制冷设备的全部能力。

公司的品控管理按ISO9001标准执行，同时实行6S并行管理，使得产品质量得到切实有效的保证与提高；数字化的云MES辅助系统，生产现场一目了然，工序过程清晰顺畅，生产效率大为提高。

完善的生产设备，如激光切割系统、数控转塔冲床、翅片自动生产线等，保证了产品质量的稳定，出厂产品不论是空气冷却器(冷风机)、风冷冷凝器，还是各类制冷压缩机组，均经过设计条件下的严格检测，符合要求后才给予放行；

专业的设计队伍，满足了客户对非标产品的定制要求，完整的系列产品，适应了各类客户的不同需求，稳定的售后服务意识，解除了客户的后顾之忧。

公司将一如继往地以一流的管理、一流的质量、一流的服务，不断开发节能、高效、绿色、环保的产品，与各界同仁携手推动制冷市场的技术进步，共赢我们的美好明天！



翔能制冷

力求精益求精　持续创造价值

STRIVE FOR EXCELLENCE AND CONTINUOUSLY CREATE VALUE

# 目 录

# 产品展示

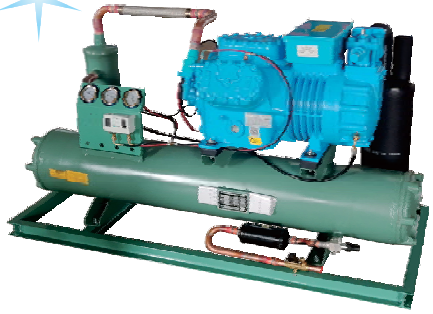


HRT-300


DHC4040


JL21-63C


JFY
EFC 3015

# 空气冷却器简介 Air Cooler

空气冷却器是一种适用于各种冷库(土建冷库、组合冷库)的热交换设备，D型系列空气冷却器分为DD、DL和DJ三大系列，分别作为中温、高温和低温冷库的蒸发器之用。D型系列空气冷却器具有结构紧凑、重量轻、不占用冷库使用空间、安装方便、库内空气循环快速、库温均匀、效率高等优点，使贮藏物品迅速降温，达到预期的要求。

## 适用范围：

空气冷却器需与相应的制冷压缩机组配套使用，根据所需库温不同，选择相应的空气冷却器，其中DL型适用于库温为0℃左右的冷库，如保存水果、蔬菜、茶叶、食用菌等，DD型适用于库温为-18℃左右的冷库，作为肉类、鱼类等冷冻食品的冷藏用，DJ型适用于库温为-25℃及以下的冷库，作为速冻禽畜类、海鲜类及奶制品等，以最大程度地保持食品的营养成分不流失。

## 产品特点：

1 标准的空气冷却器外壳采用钢板制造，加工成型后对表面进行酸洗、磷化处理，最后在表面静电喷涂高强度塑粉，经高温烘烤固化在钢板表面，使表面耐腐蚀且色泽美观；用户有特殊要求时，可用不锈钢、铝板及镀铝锌板等作为空气冷却器的外壳材料来进行制造。

2 空气冷却器热交换部分为铜管外套铝翅片结构，铝翅片通过多次拉伸成为L型的翻边孔，套到铜管上后，经机械胀管，使铜管与铝翅片紧密贴合，减小接触热阻、提高热导率，使换热效果达到最大化。

3 蒸发器芯部制成后，对系统内部进行清洁处理，以去除管内的杂质、油污与水分，确保系统应用时，不会对膨胀阀、分液器、电磁阀、过滤器等造成脏堵、冰堵。

4 空气冷却器采用的风机，均为优质产品，能效高、噪音低、风量、风压强劲，减少了空气冷却器的结霜量，延长融霜间隔时间，节能效果显著。

5 D型空气冷却器的吊挂点，安装孔设计成长槽型(适配M12螺杆)，方便现场安装。

# DD型空气冷却器

## 主要技术参数

| 型 号 Model | 名义制冷量 库温=-18℃ Δt=10℃ W (Kcal/h) | 蒸发面积 Cooling Area (m²) | 片距 Fin Spacing (mm) | 风扇电机参数Fan | | | | | | | 融霜电热管参数 Defrost heater | | |
|---|---|---|---|---|---|---|---|---|---|---|---|---|---|
| | | | | 数量 Qty (台) | 风叶直径 Diameter (mm) | 风量 Volume (m³/h) | 风压 Wind (Pa) | 射程 Gunshot (m) | 电机功率 Power (W) | 电压 Voltage (V) | 盘管 Coil (KW) | 水盘 Catchment (KW) | 电压 Voltage (V) |
| DD-1.4/8 | 1400(1204) | 8 | 6 | 1 | 300 | 1100 | 120 | 11 | 75 | 380 / 220 | 1.10 | 0.55 | 220 |
| DD-2.35/12 | 2350(2021) | 12 | 6 | 2 | 300 | 2×1100 | 120 | 11 | 2×75 | | 1.70 | 0.85 | 220 |
| DD-3.0/15 | 3000(2580) | 15 | 6 | 2 | 300 | 2×1100 | 120 | 11 | 2×75 | | 1.90 | 0.95 | 220 |
| DD-4.0/22 | 4000(3440) | 22 | 6 | 2 | 350 | 2×2200 | 160 | 15 | 2×129 | | 2.10 | 1.05 | 220 |
| DD-4.0/22 | 4000(3440) | 22 | 6 | 3 | 300 | 3×1100 | 120 | 11 | 3×75 | | 2.64 | 1.32 | 220 |
| DD-6.0/30 | 6000(5160) | 30 | 6 | 2 | 400 | 2×3675 | 140 | 13 | 2×180 | 380 | 2.20 | 1.10 | 220 |
| DD-8.0/40 | 8000(6880) | 40 | 6 | 2 | 400 | 2×3675 | 140 | 13 | 2×180 | | 3.30 | 1.10 | 220 |
| DD-12.0/60 | 12000(10320) | 60 | 6 | 2 | 500 | 2×6765 | 130 | 15 | 2×414 | | 5.80 | 1.45 | 220 |
| DD-15.9/80 | 15900(13674) | 80 | 6 | 2 | 500 | 2×6765 | 130 | 15 | 2×414 | | 7.25 | 1.45 | 220 |
| DD-20.0/100 | 20000(17200) | 100 | 6 | 3 | 500 | 3×6765 | 130 | 15 | 3×414 | | 9.25 | 1.85 | 220 |
| DD-24.0/120 | 24000(20640) | 120 | 6 | 3 | 500 | 3×6765 | 130 | 15 | 3×414 | | 11.00 | 2.20 | 220 |
| DD-28.0/140 | 28000(24080) | 140 | 6 | 4 | 500 | 4×6765 | 130 | 15 | 4×414 | | 12.50 | 2.50 | 220 |
| DD-32.0/160 | 32000(27520) | 160 | 6 | 4 | 500 | 4×6765 | 130 | 15 | 4×414 | | 13.75 | 2.75 | 220 |
| DD-37.4/200 | 37400(32164) | 200 | 6 | 4 | 500 | 4×6765 | 130 | 15 | 4×414 | | 13.75 | 2.75 | 220 |
| DD-37.4/200 | 37400(32164) | 200 | 6 | 2 | 600 | 2×10800 | 200 | 20 | 2×1500 | | 13.20 | 1.65 | 220 |
| DD-46.8/250 | 46800(40248) | 250 | 6 | 3 | 600 | 3×10800 | 200 | 20 | 3×1500 | | 16.16 | 2.02 | 220 |
| DD-56.2/310 | 56200(48332) | 310 | 6 | 3 | 600 | 3×10800 | 200 | 20 | 3×1500 | | 19.84 | 2.48 | 220 |
| DD-69.6/360 | 69600(59856) | 360 | 6 | 4 | 600 | 4×10800 | 200 | 20 | 4×1500 | | 24.30 | 2.70 | 220 |
| DD-85.3/450 | 85300(73358) | 450 | 6 | 4 | 600 | 4×10800 | 200 | 20 | 4×1500 | | 32.40 | 2.70 | 220 |

注：1 制冷量数据为使用R22制冷剂时，$t_{库}$=-18℃，Δt=10℃时的值；对使用其它制冷剂应进行修正。
2 风叶直径Φ500的标准产品为高拉伸风圈，配外转子风扇。

# DJ型空气冷却器

## 主要技术参数

| 型 号 Model | 名义制冷量 库温-25℃ Δt=10℃ W (Kcal/h) | 蒸发面积 Cooling Area (m²) | 片距 Fin Spacing (mm) | 风扇电机参数Fan | | | | | | | 融霜电热管参数 Defrost heater | | |
|---|---|---|---|---|---|---|---|---|---|---|---|---|---|
| | | | | 数量 Qty (台) | 风叶直径 Diameter (mm) | 风量 Volume (m³/h) | 风压 Wind (Pa) | 射程 Gunshot (m) | 电机功率 Power (W) | 电压 Voltage (V) | 盘管 Coil (KW) | 水盘 Catchment (KW) | 电压 Voltage (V) |
| DJ-1.9/10 | 1900(1634) | 10 | 9 | 2 | 300 | 2×1100 | 120 | 11 | 2×75 | 380 / 220 | 1.90 | 0.95 | 220 |
| DJ-2.3/15 | 2300(1978) | 15 | 9 | 2 | 350 | 2×2200 | 160 | 15 | 2×129 | | 2.10 | 1.05 | 220 |
| DJ-2.3/15 | 2300(1978) | 15 | 9 | 3 | 300 | 3×1100 | 120 | 11 | 3×75 | | 2.64 | 1.32 | 220 |
| DJ-4.0/20 | 4000(3440) | 20 | 9 | 2 | 400 | 2×3675 | 140 | 13 | 2×180 | 380 | 2.20 | 1.10 | 220 |
| DJ-5.1/30 | 5100(4386) | 30 | 9 | 2 | 400 | 2×3675 | 140 | 13 | 2×180 | | 3.30 | 1.10 | 220 |
| DJ-7.8/40 | 7800(6708) | 40 | 9 | 2 | 500 | 2×6765 | 130 | 15 | 2×414 | | 5.80 | 1.45 | 220 |
| DJ-9.8/55 | 9800(8428) | 55 | 9 | 2 | 500 | 2×6765 | 130 | 15 | 2×414 | | 7.25 | 1.45 | 220 |
| DJ-12.8/70 | 12800(11008) | 70 | 9 | 3 | 500 | 3×6765 | 130 | 15 | 3×414 | | 9.25 | 1.85 | 220 |
| DJ-15.7/85 | 15700(13502) | 85 | 9 | 3 | 500 | 3×6765 | 130 | 15 | 3×414 | | 11.00 | 2.20 | 220 |
| DJ-18.8/100 | 18800(16168) | 100 | 9 | 4 | 500 | 4×6765 | 130 | 15 | 4×414 | | 12.50 | 2.50 | 220 |
| DJ-21.6/115 | 21600(18576) | 115 | 9 | 4 | 500 | 4×6765 | 130 | 15 | 4×414 | | 13.75 | 2.75 | 220 |
| DJ-23.9/140 | 23900(20554) | 140 | 9 | 4 | 500 | 4×6765 | 130 | 15 | 4×414 | | 13.75 | 2.75 | 220 |
| DJ-23.9/140 | 23900(20554) | 140 | 9 | 2 | 600 | 2×10800 | 200 | 20 | 2×1500 | | 13.20 | 1.65 | 220 |
| DJ-29.0/170 | 29000(24940) | 170 | 9 | 3 | 600 | 3×10800 | 200 | 20 | 3×1500 | | 16.16 | 2.02 | 220 |
| DJ-35.9/210 | 35900(30874) | 210 | 9 | 3 | 600 | 3×10800 | 200 | 20 | 3×1500 | | 19.84 | 2.48 | 220 |
| DJ-43.6/250 | 43600(37496) | 250 | 9 | 4 | 600 | 4×10800 | 200 | 20 | 4×1500 | | 24.30 | 2.70 | 220 |
| DJ-53.4/300 | 53400(45924) | 300 | 9 | 4 | 600 | 4×10800 | 200 | 20 | 4×1500 | | 32.40 | 2.70 | 220 |

注：1 制冷量数据为使用R22制冷剂时，$t_{库}$=-25℃，Δt=10℃时的值；对使用其它制冷剂应进行修正。
2 风叶直径Φ500的标准产品为高拉伸风圈，配外转子风扇。

# DL型空气冷却器

## 主要技术参数

| 型 号 Model | 名义制冷量 库温0℃ Δt=10℃ W (Kcal/h) | 蒸发面积 Cooling Area (m²) | 片距 Fin Spacing (mm) | 风扇电机参数Fan | | | | | | | 融霜电热管参数 Defrost heater | | |
|---|---|---|---|---|---|---|---|---|---|---|---|---|---|
| | | | | 数量 Qty (台) | 风叶直径 Diameter (mm) | 风量 Volume (m³/h) | 风压 Wind (Pa) | 射程 Gunshot (m) | 电机功率 Power (W) | 电压 Voltage (V) | 盘管 Coil (KW) | 水盘 Catchment (KW) | 电压 Voltage (V) |
| DL-2.1/10 | 2100(1806) | 10 | 4.5 | 1 | 300 | 1100 | 120 | 11 | 75 | 380/220 | 0.55 | 0.55 | 220 |
| DL-3.1/15 | 3100(2666) | 15 | | 2 | 300 | 2×1100 | 120 | 11 | 2×75 | | 0.85 | 0.85 | 220 |
| DL-4,2/20 | 4200(3612) | 20 | | 2 | 300 | 2×1100 | 120 | 11 | 2×75 | | 0.95 | 0.95 | 220 |
| DL-5.2/30 | 5200(4472) | 30 | | 2 | 350 | 2×2200 | 160 | 15 | 2×129 | | 1.05 | 1.05 | 220 |
| DL-5,2/30 | 5200(4472) | 30 | | 3 | 300 | 3×1100 | 120 | 11 | 3×75 | | 1.32 | 1.32 | 220 |
| DL-8.2/40 | 8200(7052) | 40 | | 2 | 400 | 2×3675 | 140 | 13 | 2×180 | 380 | 1.10 | 1.10 | 220 |
| DL-11.5/55 | 11500(9890) | 55 | | 2 | 400 | 2×3675 | 140 | 13 | 2×180 | | 2.20 | 1.10 | 220 |
| DL-16.7/80 | 16700(14362) | 80 | | 2 | 500 | 2X6765 | 130 | 15 | 2×414 | | 2.90 | 1.45 | 220 |
| DL-22/105 | 22000(18920) | 105 | | 2 | 500 | 2X6765 | 130 | 15 | 2×414 | | 4.35 | 1.45 | 220 |
| DL-25.8/125 | 25800(22188) | 125 | | 3 | 500 | 3X6765 | 130 | 15 | 3×414 | | 5.55 | 1.85 | 220 |
| DL-33.6/160 | 33600(28896) | 160 | | 3 | 500 | 3X6765 | 130 | 15 | 3×414 | | 6.60 | 2.20 | 220 |
| DL-38.7/185 | 38700(33282) | 185 | | 4 | 500 | 4X6765 | 130 | 15 | 4×414 | | 7.50 | 2.50 | 220 |
| DL-44,0/210 | 44000(378450) | 210 | | 4 | 500 | 4X6765 | 130 | 15 | 4×414 | | 8.25 | 2.75 | 220 |
| DL-52.9/260 | 52900(45494) | 260 | | 4 | 500 | 4X6765 | 130 | 15 | 4×414 | | 8.25 | 2.75 | 220 |
| DL-52.9/260 | 52900(45494) | 260 | | 2 | 600 | 2X10800 | 200 | 20 | 2×1500 | | 8.25 | 1.65 | 220 |
| DL-67.2/330 | 67200(57792) | 330 | | 3 | 600 | 3X10800 | 200 | 20 | 3×1500 | | 10.10 | 2.02 | 220 |
| DL-83.4/410 | 83400(71724) | 410 | | 3 | 600 | 3X10800 | 200 | 20 | 3×1500 | | 12.40 | 2.48 | 220 |
| DL-96.2/480 | 96200(82732) | 480 | | 4 | 600 | 4X10800 | 200 | 20 | 4×1500 | | 13.50 | 2.70 | 220 |
| DL-117.9/600 | 117900(101394) | 600 | | 4 | 600 | 4X10800 | 200 | 20 | 4×1500 | | 16.20 | 2.70 | 220 |

制冷量为使用R22制冷剂时，t库=0℃，Δt=10℃的数据；对使用其它制冷剂，制冷量应进行修正。
注：风叶直径φ500的标准产品为高拉伸风圈，配外转子风扇。

# 空气冷却器外形及安装尺寸

*Installation Dimension of Ceiling Type Air Cooler*

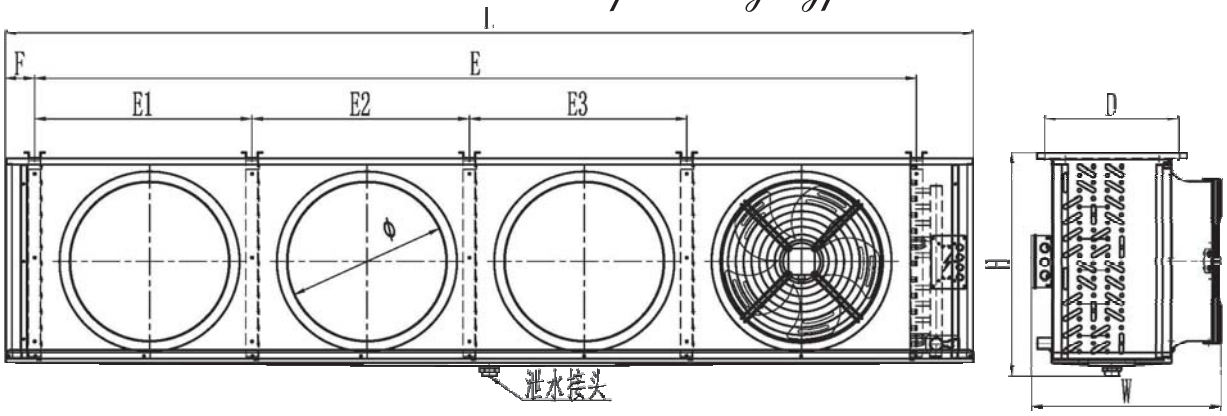


| 型 号 Model | L | W | H | D | E | E1 | E2 | E3 | F | 进液 Φmm Inlet tube | 回气 Φmm Black trachea | 泄水管 Drainpipe |
|---|---|---|---|---|---|---|---|---|---|---|---|---|
| DL-2.1/10<br>DD-1.4/8 | 760 | 352 | 520 | 270 | 510 | / | / | / | 85 | 12 | 19 | G3/4" |
| DL-3.1/15<br>DD-2.35/12 | 1030 | 352 | 520 | 270 | 780 | / | / | / | | | | |
| DL-4.2/20<br>DD-3.0/15<br>DJ-1.9/10 | 1180 | 352 | 520 | 270 | 930 | / | / | / | | | | |
| DL-5.2/30<br>DD-4.0/22<br>DJ-2.3/15 | 1330 | 402 | 520 | 320 | 1080 | / | / | / | | | | |
| DL-5.2/30<br>DD-4.0/22<br>DJ-2.3/15 | 1580 | 352 | 520 | 270 | 1330 | / | / | / | | | | |
| DL-8.2/40<br>DD-6.0/30<br>DJ-4.0/20 | 1520 | 462 | 620 | 370 | 1160 | / | / | / | 95 | 16 | 25 | |
| DL-11.5/55<br>DD-8.0/40<br>DJ-5.1/30 | 1520 | 462 | 620 | 370 | 1160 | / | / | / | | | | |
| DL-16.7/80<br>DD-12.0/60<br>DJ-7.8/40 | 1820 | 610 | 730 | 430 | 1540 | 750 | / | / | | 19 | 32 | G1" |
| DL-22.3/105<br>DD-15.9/80<br>DJ-9.8/55 | 1820 | 610 | 730 | 430 | 1540 | 750 | / | / | | | | |
| DL-25.8/125<br>DD-20.0/100<br>DJ-12.8/70 | 2300 | 610 | 730 | 430 | 2020 | 660 | 660 | / | | 19 | 38 | |
| DL-33.6/160<br>DD-24.0/120<br>DJ-15.7/85 | 2720 | 610 | 730 | 430 | 2440 | 800 | 800 | / | | | | |
| DL-38.7/185<br>DD-28.0/140<br>DJ-18.8/100 | 3080 | 610 | 730 | 430 | 2800 | 690 | 690 | 690 | | 22 | 38 | |
| DL-44.0/210<br>DD-32.0/160<br>DJ-21.6/115 | 3520 | 610 | 730 | 430 | 3240 | 800 | 800 | 800 | | | | |
| DL-52.9/260<br>DD-37.4/200<br>DJ-23.9/140 | 3520 | 660 | 730 | 480 | 3240 | 800 | 800 | 800 | | 22 | 50 | |
| DL-52.9/260<br>DD-37.4/200<br>DJ-23.9/140 | 2180 | 1020 | 950 | 650 | 1900 | 930 | / | / | | 25 | 50 | G2" |
| DL-67.2/330<br>DD-46.8/250<br>DJ-29.0/170 | 2630 | 1020 | 950 | 650 | 2350 | 770 | 770 | / | | | | |
| DL-83.4/410<br>DD-56.2/310<br>DJ-35.9/210 | 3200 | 1020 | 950 | 650 | 2920 | 960 | 960 | / | | | | |
| DL-96.2/500<br>DD-69.6/360<br>DJ-43.6/250 | 3400 | 1020 | 1072 | 650 | 3100 | 765 | 765 | 765 | 100 | 25 | 54 | |
| DL-117.9/600<br>DD-85.3/450<br>DJ-53.4/300 | 3340 | 1130 | 1072 | 750 | 3040 | 750 | 750 | 750 | 120 | 28 | | |

注：产品根据设备、加工工艺在不断改进中，参数如有更改，恕不另行通知，会在新样本中予以更新！

# 水冲霜空气冷却器外形及安装尺寸

## *Installation Dimension of Water Frost Air-Cooler*

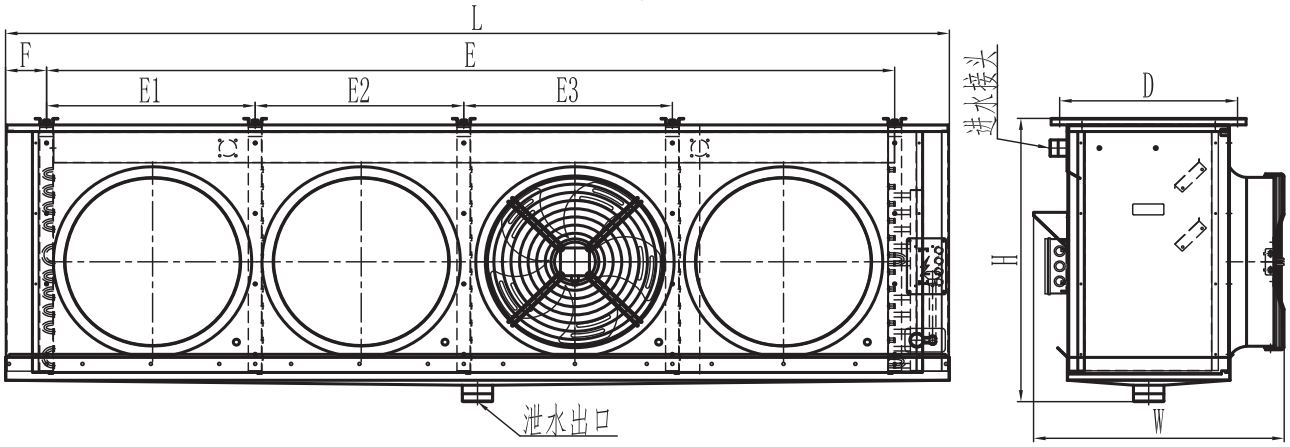


| 型号 Model | L | W | H | D | E | E1 | E2 | E3 | F | 进液Φmm Inlet tube | 回气Φmm Black trachea | 进水管 Drainpipe (inch) | 排水管 Water Outlet (inch) |
|---|---|---|---|---|---|---|---|---|---|---|---|---|---|
| SDD-12.0/60<br>SDJ-7.8/40 | 1820 | 685 | 865 | 460 | 1540 | 750 | | | 95 | 19 | 32 | 1½" | G3" |
| SDD-15.9/80<br>SDJ-9.8/55 | 1820 | 685 | 865 | 460 | 1540 | 750 | | | | | | | |
| SDD-20.0/100<br>SDJ-12.8/70 | 2300 | 685 | 865 | 460 | 2020 | 660 | 660 | | | 19 | 38 | | |
| SDD-24.0/120<br>SDJ-15.7/85 | 2720 | 685 | 865 | 460 | 2440 | 800 | 800 | | | | | | |
| SDD-28.0/140<br>SDJ-18.8/100 | 3080 | 685 | 865 | 460 | 2800 | 690 | 690 | 690 | | 22 | 38 | 2x1½" | |
| SDD-32.0/160<br>SDJ-21.6/115 | 3520 | 685 | 865 | 460 | 3240 | 800 | 800 | 800 | | | | | |
| SDD-37.4/200<br>SDJ-23.9/140 | 3520 | 735 | 865 | 520 | 3240 | 800 | 800 | 800 | | 22 | 50 | | |
| SDD-37.4/200<br>SDJ-23.9/140 | 2180 | 1100 | 1090 | 680 | 1900 | 930 | | | | 25 | 50 | 2" | |
| SDD-46.8/250<br>SDJ-29.0/170 | 2630 | 1100 | 1090 | 680 | 2350 | 770 | 770 | | | | | 2x1½" | G4" |
| SDD-56.2/310<br>SDJ-35.9/210 | 3200 | 1100 | 1090 | 680 | 2920 | 960 | 960 | | | | | | |
| SDD-69.6/360<br>SDJ-43.6/250 | 3380 | 1100 | 1200 | 680 | 3100 | 765 | 765 | 765 | 105 | 25 | 54 | | |
| SDD-85.3/450<br>SDJ-53.4/300 | 3350 | 1180 | 1200 | 750 | 3040 | 750 | 750 | 750 | 105 | 28 | | | |

注：产品根据设备、加工工艺在不断改进中，参数如有更改，恕不另行通知，会在新样本中予以更新！

# 双侧出风空气冷却器技术参数

*Double side air outlet cooler technical parameter*

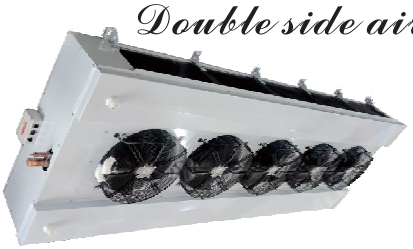

| 型 号 Model | 名义制冷量 Ref capacity (W) | 面积 Nominal area ($m^2$) | 风扇参数 | | | | 融霜功率 Defrosting power (kw) | 电热管电压 Voltage (V) |
|---|---|---|---|---|---|---|---|---|
| | | | 数量 Qty (台) | 电机功率 Power (W) | 风叶直径 Diameter (mm) | 风量 Volume ($m^3/h$) | | |
| SFDL-20 | 3930 | 20 | 1 | 1×180 | 400 | 3675 | 1.6 | 220 |
| SFDL-30 | 5660 | 30 | 1 | 1×180 | 400 | 3675 | 2.4 | 220 |
| SFDL-40 | 7550 | 40 | 1 | 1×180 | 400 | 3675 | 3.6 | 220 |
| SFDL-55 | 10060 | 55 | 2 | 2×180 | 400 | 2×3675 | 4.8 | 220 |
| SFDL-80 | 15720 | 80 | 2 | 2×250 | 450 | 2×4711 | 6.0 | 220 |
| SFDL-105 | 18870 | 105 | 2 | 2×250 | 450 | 2×4711 | 6.0 | 220 |
| SFDL-125 | 25000 | 125 | 3 | 3×250 | 450 | 3×4711 | 8.4 | 220 |
| SFDL-160 | 31150 | 160 | 3 | 3×250 | 450 | 3×4711 | 10.2 | 220 |
| SFDL-185 | 34590 | 185 | 4 | 4×250 | 450 | 4×4711 | 13.2 | 220 |
| SFDL-210 | 41510 | 210 | 4 | 4×250 | 450 | 4×4711 | 13.2 | 220 |
| SFDL-260 | 49060 | 260 | 4 | 4×414 | 500 | 4×6765 | 16.2 | 220 |

注：名义制冷量工基于库温=0℃，Δt=10℃时的工况冷量。

| 型 号 Model | 名义制冷量 Ref capacity (W) | 面积 Nominal area ($m^2$) | 风扇参数 | | | | 融霜功率 Defrosting power (kw) | 电热管电压 Voltage (V) |
|---|---|---|---|---|---|---|---|---|
| | | | 数量 Qty (台) | 电机功率 Power (W) | 风叶直径 Diameter (mm) | 风量 Volume ($m^3/h$) | | |
| SFDD-15 | 2880 | 15 | 1 | 1×180 | 400 | 3675 | 1.6 | 220 |
| SFDD-22 | 4140 | 22 | 1 | 1×180 | 400 | 3675 | 2.4 | 220 |
| SFDD-30 | 5530 | 30 | 1 | 1×180 | 400 | 3675 | 3.6 | 220 |
| SFDD-40 | 7370 | 40 | 2 | 2×180 | 400 | 2×3675 | 4.8 | 220 |
| SFDD-60 | 11510 | 60 | 2 | 2×250 | 450 | 2×4711 | 6.0 | 220 |
| SFDD-80 | 13820 | 80 | 2 | 2×250 | 450 | 2×4711 | 6.0 | 220 |
| SFDD-100 | 18310 | 100 | 3 | 3×250 | 450 | 3×4711 | 8.4 | 220 |
| SFDD-120 | 22800 | 120 | 3 | 3×250 | 450 | 3×4711 | 10.2 | 220 |
| SFDD-140 | 25330 | 140 | 4 | 4×250 | 450 | 4×4711 | 13.2 | 220 |
| SFDD-160 | 30390 | 160 | 4 | 4×250 | 450 | 4×4711 | 13.2 | 220 |
| SFDD-200 | 35920 | 200 | 4 | 4×414 | 500 | 4×6765 | 16.2 | 220 |

注：名义制冷量基于库温-18℃，Δt=10℃时的工况冷量。

# 双侧出风空气冷却器外形及安装尺寸

*Installation Dimension Of Double-side Blow Air-Cooler*

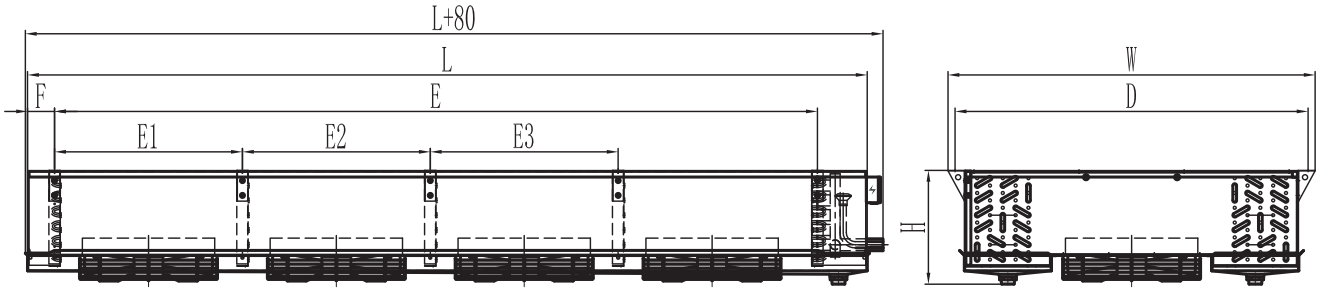


| 型 号<br>Model | L | W | H | D | E | E1 | E2 | E3 | 进液Φmm<br>Inlet tube | 回气Φmm<br>Black trachea | 泄水管<br>Drainpipe |
|---|---|---|---|---|---|---|---|---|---|---|---|
| SFDL-20<br>SFDD-15 | 800 | 1100 | 405 | 1050 | 530 | | | | 12 | 22 | 2-G3/4" |
| SFDL-30<br>SFDD-22 | 1020 | 1100 | 405 | 1050 | 750 | | | | 12 | 22 | |
| SFDL-40<br>SFDD-30 | 1020 | 1100 | 405 | 1050 | 750 | | | | 16 | 28 | |
| SFDL-55<br>SFDD-40 | 1260 | 1100 | 405 | 1050 | 990 | 480 | | | 16 | 28 | |
| SFDL-80<br>SFDD-60 | 1520 | 1290 | 405 | 1240 | 1240 | 600 | | | 16 | 28 | 2-G1" |
| SFDL-105<br>SFDD-80 | 1520 | 1290 | 405 | 1240 | 1240 | 600 | | | 16 | 28 | |
| SFDL-125<br>SFDD-100 | 1900 | 1290 | 405 | 1240 | 1630 | 530 | 530 | | 22 | 35 | |
| SFDL-160<br>SFDD-120 | 2290 | 1290 | 405 | 1240 | 2020 | 660 | 660 | | 22 | 35 | |
| SFDL-185<br>SFDD-140 | 2950 | 1290 | 405 | 1240 | 2680 | 660 | 660 | 660 | 22 | 35 | |
| SFDL-210<br>SFDD-160 | 2950 | 1290 | 405 | 1240 | 2680 | 660 | 660 | 660 | 22 | 42 | |
| SFDL-260<br>SFDD-200 | 3430 | 1290 | 405 | 1240 | 3160 | 780 | 780 | 780 | 22 | 42 | |

注：产品根据设备、加工工艺在不断改进中，参数如有更改，恕不另行通知，会在新样本中予以更新！

# FNH型风冷凝器主要技术参数

*the main technical parameter of FNH Type air refrigerant condenser*

| 型 号 Model | 换热量 Ref capacity (W) | 换热面积 Cooling Area (㎡) | 排×环 Copper pipe aeeangement | 风扇电机参数Fan | | | | |
|---|---|---|---|---|---|---|---|---|
| | | | | 数量 Qty | 功率 (W) Power | 电压 (V) Voltage | 风量 ($m^3$/h) Volume | 风叶直径 (mm) Fan |
| FNH-0.96/2 | 960 | 2 | 2×4 | 1 | 31 | 220 | 510 | 200 |
| FNH-1.3/3 | 1300 | 3 | 3×4 | 1 | 31 | 220 | 510 | 200 |
| FNH-1.7/4 | 1700 | 4 | 3×5 | 1 | 70 | 220 | 940 | 250 |
| FNH-2.7/7 | 2700 | 7 | 3×7 | 1 | 75 | 380 | 1670 | 300 |
| FNH-3.3/8.5 | 3300 | 8.5 | 4×7 | 1 | 75 | 380 | 1670 | 300 |
| FNH-4.7/12 | 4700 | 12 | 4×8 | 1 | 129 | 380 | 2305 | 350 |
| FNH-5.5/15 | 5500 | 15 | 4×9 | 1 | 129 | 380 | 2305 | 350 |
| FNH-7.4/18 | 7400 | 18 | 4×10 | 1 | 180 | 380 | 3675 | 400 |
| FNH-8.6/24A | 8600 | 24 | 4×12 | 1 | 180 | 380 | 3675 | 400 |
| FNH-8.6/24B | 8600 | 24 | 3×9 | 2 | 2×129 | 380 | 2×2305 | 350 |
| FNH-10.5/28 | 10500 | 28 | 4×9 | 2 | 2×129 | 380 | 2×2305 | 350 |
| FNH-13.8/35 | 13800 | 35 | 4×10 | 2 | 2×180 | 380 | 2×3675 | 400 |
| FNH-16.2/42 | 16200 | 42 | 4×12 | 2 | 2×180 | 380 | 2×3675 | 400 |
| FNH-18.2/49 | 18200 | 49 | 4×14 | 2 | 2×180 | 380 | 2×3675 | 400 |
| FNH-19.5/55 | 19500 | 55 | 4×14 | 2 | 2×180 | 380 | 2×3675 | 400 |
| FNH-21.5/60 | 21500 | 60 | 4×14 | 2 | 2×180 | 380 | 2×3675 | 400 |
| FNH-26.0/70 | 26000 | 70 | 4×16 | 2 | 2×250 | 380 | 2×4711 | 450 |
| FNH-27.0/75 | 27000 | 75 | 4×18 | 4 | 4×129 | 380 | 4×2305 | 350 |
| FNH-29.7/85 | 29700 | 85 | 4×20 | 4 | 4×180 | 380 | 4×3675 | 400 |
| FNH-37.1/100 | 37100 | 100 | 4×22 | 4 | 4×180 | 380 | 4×3675 | 400 |
| FNH-44.5/120 | 44500 | 120 | 5×22 | 4 | 4×180 | 380 | 4×3675 | 400 |
| FNH-51.9/140 | 51900 | 140 | 4×26 | 4 | 4×250 | 380 | 4×4711 | 450 |
| FNH-55.6/160 | 55600 | 160 | 5×26 | 4 | 4×250 | 380 | 4×4711 | 450 |
| FNH-58.5/180 | 58500 | 180 | 5×26 | 4 | 4×414 | 380 | 4×6765 | 500 |
| FNH-59.7/200 | 59700 | 200 | 6×26 | 4 | 4×414 | 380 | 4×6765 | 500 |
| FNH-66.3/220 | 66300 | 220 | 5×22 | 6 | 6×180 | 380 | 6×3675 | 400 |
| FNH-77.2/240 | 77200 | 240 | 5×24 | 6 | 6×250 | 380 | 6×4711 | 450 |
| FNH-87.3/280 | 87300 | 280 | 5×28 | 6 | 6×250 | 380 | 6×4711 | 450 |

注：换热量基于环境温度32℃，冷凝温度45℃，R22制冷剂，排气温度95℃的工况下。

# FNH型风冷凝器外形及安装尺寸

*Installation Dimension Of FNH Type Air-cooler Refrigerant Condenser*

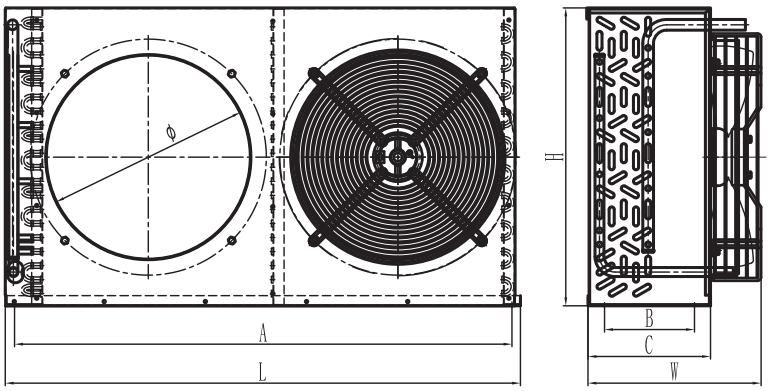


| 型 号 Model | L | W | H | A | B | C | 进气管 Into trachea | 出液管 Fluid Outlet |
|---|---|---|---|---|---|---|---|---|
| | (mm) | (mm) | (mm) | (mm) | (mm) | (mm) | (Φmm) | (Φmm) |
| FNH-0.96/2 | 300 | 200 | 240 | 280 | 60 | 90 | 10 | 10 |
| FNH-1.3/3 | 300 | 230 | 240 | 380 | 90 | 120 | 10 | 10 |
| FNH-1.7/4 | 350 | 230 | 290 | 330 | 90 | 120 | 10 | 10 |
| FNH-2.7/7 | 350 | 265 | 290 | 330 | 120 | 150 | 10 | 10 |
| FNH-3.3/8.5 | 400 | 265 | 330 | 380 | 120 | 150 | 12 | 10 |
| FNH-4.7/12 | 520 | 265 | 430 | 500 | 120 | 150 | 12 | 10 |
| FNH-5.5/15 | 520 | 350 | 430 | 500 | 130 | 180 | 16 | 12 |
| FNH-7.4/18 | 520 | 350 | 530 | 500 | 160 | 200 | 16 | 12 |
| FNH-8.6/24A | 565 | 350 | 630 | 535 | 160 | 220 | 19 | 16 |
| FNH-8.6/24B | 915 | 350 | 480 | 885 | 140 | 200 | 19 | 16 |
| FNH-10.5/28 | 935 | 350 | 480 | 905 | 160 | 200 | 19 | 16 |
| FNH-13.8/35 | 985 | 350 | 530 | 965 | 160 | 220 | 19 | 16 |
| FNH-16.2/42 | 985 | 380 | 630 | 965 | 160 | 220 | 19 | 16 |
| FNH-18.2/49 | 985 | 380 | 730 | 965 | 160 | 220 | 19 | 16 |
| FNH-19.5/55 | 1040 | 380 | 730 | 1020 | 160 | 220 | 19 | 16 |
| FNH-21.5/60 | 1095 | 380 | 730 | 1065 | 160 | 220 | 19 | 16 |
| FNH-26.0/70 | 1200 | 380 | 830 | 1165 | 160 | 220 | 25 | 22 |
| FNH-27.0/75 | 1160 | 380 | 930 | 1130 | 160 | 220 | 25 | 22 |
| FNH-29.7/85 | 1160 | 380 | 1030 | 1130 | 160 | 220 | 25 | 22 |
| FNH-37.1/100 | 1160 | 380 | 1130 | 1130 | 160 | 220 | 25 | 22 |
| FNH-44.5/120 | 1160 | 420 | 1130 | 1130 | 160 | 220 | 25 | 22 |
| FNH-51.9/140 | 1260 | 420 | 1330 | 1230 | 180 | 240 | 32 | 22 |
| FNH-55.6/160 | 1260 | 420 | 1330 | 1230 | 180 | 240 | 32 | 22 |
| FNH-58.5/180 | 1415 | 340 | 1330 | 1330 | 180 | 240 | 32 | 22 |
| FNH-59.7/200 | 1320 | 390 | 1330 | 1240 | 250 | 300 | 32 | 22 |
| FNH-66.3/220 | 1920 | 330 | 1130 | 1830 | 170 | 240 | 35 | 22 |
| FNH-77.2/240 | 2040 | 390 | 1230 | 1950 | 250 | 300 | 35 | 22 |
| FNH-87.3/280 | 2100 | 520 | 1450 | 1890 | 260 | 320 | 35 | 22 |

注：产品尺寸如有更改，恕不另行通知，会在新的样本中予以更新，敬请谅解！

# 谷轮型风冷凝器产品参数

*The Main Technical Parameter Of Copeland Type Air-cooler Refrigerant Condenser*

| 型 号 Model | 名义排热量 Ref capacity (W) | 蒸发面积 Cooling Area ($m^2$) | 排×环 Copper pipe aeeangement | 风扇电机参数Fan | | | | |
|---|---|---|---|---|---|---|---|---|
| | | | | 数量（台） Qty | 功率（W） Power | 电压（V） Voltage | 风量（$m^3/h$） Volume | 风叶直径（mm） Fan |
| FNHC-8.1/28 | 8100 | 28 | 4×11 | 1 | 250 | 380 | 4711 | 450 |
| FNHC-9.5/33 | 9500 | 33 | 4×12 | 1 | 414 | | 6765 | 500 |
| FNHC-11.8/41 | 11800 | 41 | 4×14 | 1 | 414 | | 6765 | 500 |
| FNHC-15.8/55 | 15800 | 55 | 4×16 | 1 | 600 | | 8193 | 550 |
| FNHC-29.8/81 | 29800 | 81 | 4×18 | 2 | 2×414 | | 2×6765 | 500 |
| FNHC-40.7/110 | 40700 | 110 | 5×17 | 2 | 2×600 | | 2×8193 | 550 |
| FNHC-50.3/136 | 50300 | 136 | 5×19 | 2 | 2×600 | | 2×8193 | 550 |

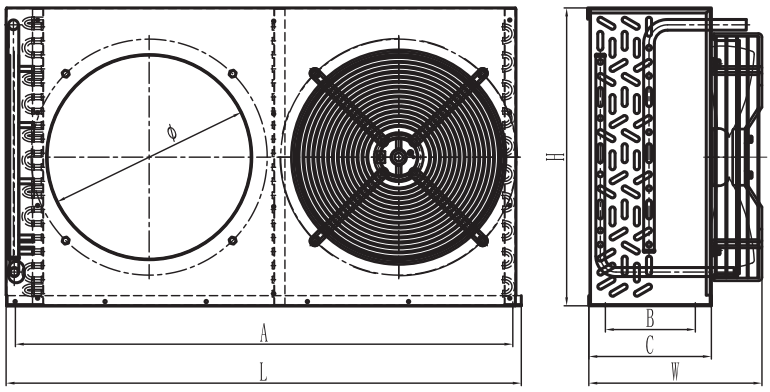


| 型 号 Model | A | B | C | D | H | W | 进气管 Into trachea | 出液管 Fluid Outlet |
|---|---|---|---|---|---|---|---|---|
| | (mm) | (mm) | (mm) | (mm) | (mm) | (mm) | (Φmm) | (Φmm) |
| FNHC-8.1/28 | 700 | 200 | 680 | 140 | 570 | 300 | 19 | 16 |
| FNHC-9.5/33 | 750 | 200 | 730 | 140 | 620 | 300 | 22 | 16 |
| FNHC-11.8/41 | 800 | 200 | 780 | 160 | 720 | 320 | 22 | 16 |
| FNHC-15.8/55 | 920 | 220 | 900 | 160 | 820 | 320 | 25 | 19 |
| FNHC-29.8/81 | 1185 | 220 | 1175 | 160 | 920 | 320 | 28 | 22 |
| FNHC-40.7/110 | 1340 | 240 | 1330 | 180 | 880 | 340 | 28 | 22 |
| FNHC-50.3/136 | 1440 | 240 | 1430 | 180 | 980 | 340 | 32 | 25 |

# FNV型风冷凝器主要技术参数

*the main technical parameter of FNV Type air refrigerant condenser*

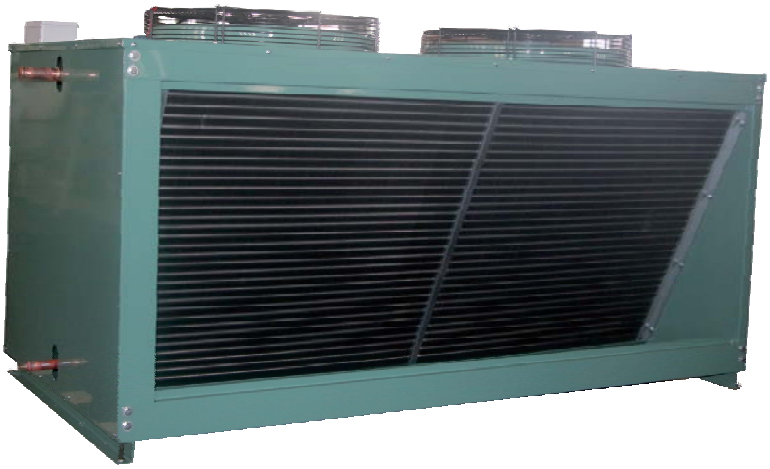

| 型 号 Model | 换热量 Ref capacity (W) | 换热面积 Cooling Area ($m^2$) | 风扇电机参数Fan | | | | | 进液管 Into trachea (Φ mm) | 出液管 Fluid outlet (Φ mm) |
|---|---|---|---|---|---|---|---|---|---|
| | | | 风叶直径 Fan (mm) | 数量 Qty (N) | 风量 Volume ($m^3/h$) | 电压 Voltage (V) | 功率 Power (W) | | |
| FNV-28.4/100 | 28400 | 100 | 450 | 2 | 2×4711 | 380 | 2×250 | 28 | 22 |
| FNV-31.2/120 | 31200 | 120 | 500 | 2 | 2×6765 | | 2×414 | 28 | 22 |
| FNV-37.1/140 | 37100 | 140 | 500 | 2 | 2×6765 | | 2×414 | 28 | 22 |
| FNV-42.8/160 | 42800 | 160 | 550 | 2 | 2×8193 | | 2×600 | 28 | 22 |
| FNV-48.9/180 | 48900 | 180 | 550 | 2 | 2×8193 | | 2×600 | 28 | 22 |
| FNV-52.2/200 | 52200 | 200 | 500 | 3 | 3×6765 | | 3×414 | 28 | 22 |
| FNV-62.2/220 | 62200 | 220 | 550 | 3 | 3×8193 | | 3×600 | 35 | 25 |
| FNV-66.8/250 | 66800 | 250 | 550 | 3 | 3×8193 | | 3×600 | 35 | 25 |
| FNV-74.1/280 | 74100 | 280 | 600 | 3 | 3×9570 | | 3×780 | 35 | 25 |
| FNV-79.8/300 | 79800 | 300 | 600 | 3 | 3×9570 | | 3×780 | 35 | 25 |
| FNV-100.5/350 | 100500 | 350 | 630 | 3 | 3×11800 | | 3×800 | 42 | 25 |
| FNV-105.8/380 | 105800 | 380 | 550 | 4 | 4×8193 | | 4×600 | 42 | 25 |
| FNV-109.0/400 | 109000 | 400 | 600 | 4 | 4×9570 | | 4×780 | 42 | 25 |
| FNV-128.0/450 | 128000 | 450 | 600 | 4 | 4×9570 | | 4×780 | 42 | 25 |
| FNV-142.2/500 | 142200 | 500 | 600 | 4 | 4×9570 | | 4×780 | 42 | 25 |
| FNV-166.8/600 | 166800 | 600 | 630 | 4 | 4×11800 | | 4×800 | 42 | 25 |

注：数据据于进风温度35℃，冷凝温度50℃时的工况。

# FNV型风冷凝器外形及安装尺寸

*Installation Dimension Of Type Air-Cooler Refrigerant Clndenser*

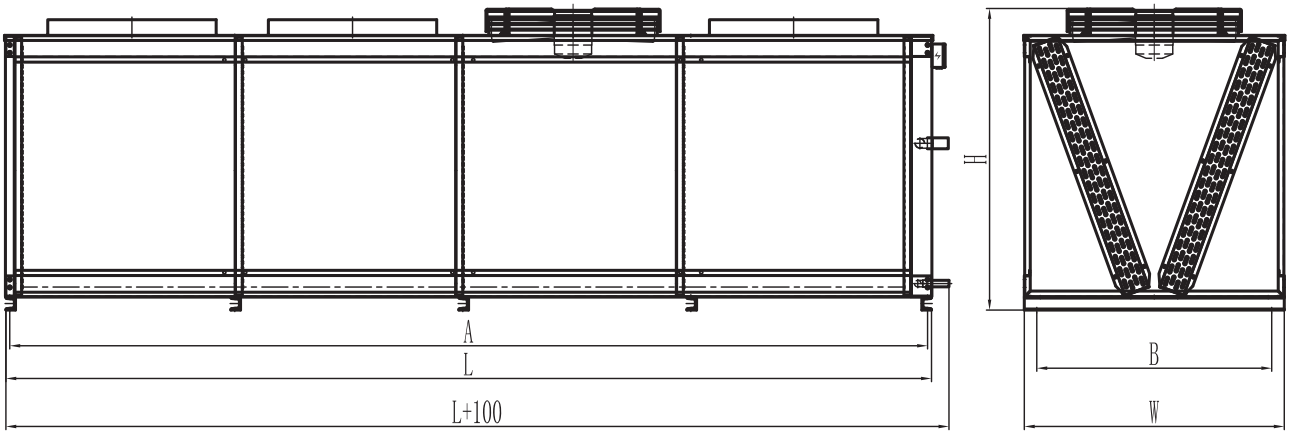


| 型 号 Model | L | W | H | A | B |
|---|---|---|---|---|---|
| | (mm) | (mm) | (mm) | (mm) | (mm) |
| FNV-28.4/100 | 1430 | 800 | 770 | 1260 | 770 |
| FNV-31.2/120 | 1560 | 800 | 770 | 1510 | 770 |
| FNV-37.1/140 | 1590 | 850 | 870 | 1530 | 820 |
| FNV-42.8/160 | 1810 | 850 | 870 | 1760 | 820 |
| FNV-48.9/180 | 1810 | 900 | 870 | 1760 | 870 |
| FNV-52.2/200 | 1920 | 900 | 970 | 1870 | 870 |
| FNV-62.2/220 | 2260 | 900 | 770 | 2210 | 870 |
| FNV-66.8/250 | 2410 | 900 | 970 | 2360 | 870 |
| FNV-74.1/280 | 2660 | 900 | 970 | 2710 | 870 |
| FNV-79.8/300 | 2470 | 930 | 870 | 2420 | 900 |
| FNV-100.5/350 | 2690 | 930 | 970 | 2700 | 900 |
| FNV-105.8/380 | 3230 | 930 | 970 | 2180 | 900 |
| FNV-109.0/400 | 2930 | 900 | 1080 | 2880 | 870 |
| FNV-128.0/450 | 3050 | 930 | 1180 | 3000 | 900 |
| FNV-142.2/500 | 3370 | 1000 | 1180 | 3320 | 1070 |
| FNV-166.8/600 | 3550 | 1000 | 1280 | 3500 | 1070 |

注：产品尺寸如有更改，恕不另行通知，会在新的样本中予以更新，敬请谅解！

# FNVT型箱式一体风冷主要技术参数

*the main technical parameter of FNVT Type Box air refrigerant condenser*

| 型 号 Model | 名义换热量 | 风扇参数 | | | | 冷凝器进出接管 | |
|---|---|---|---|---|---|---|---|
| | | 数量 | 直径 | 风量 | 功率 | 进气 | 出液 |
| | KW | 台 | mm | m3/h | w | Φ mm | Φ mm |
| FNVT-100 | 30.43 | 2 | 500 | 13530 | 828 | 28 | 19 |
| FNVT-120 | 33.28 | 2 | 500 | 13530 | 828 | 28 | 19 |
| FNVT-140 | 39.66 | 2 | 550 | 16386 | 1200 | 28 | 19 |
| FNVT-150 | 43.26 | 2 | 550 | 16386 | 1200 | 28 | 19 |
| FNVT-160 | 45.76 | 2 | 550 | 16386 | 1200 | 28 | 19 |
| FNVT-180 | 52.30 | 2 | 600 | 19140 | 1560 | 28 | 22 |
| FNVT-200 | 55.78 | 3 | 500 | 20295 | 1242 | 35 | 22 |
| FNVT-220 | 66.56 | 3 | 550 | 24579 | 1800 | 35 | 22 |
| FNVT-240 | 68.46 | 3 | 600 | 28710 | 1800 | 35 | 22 |
| FNVT-250 | 71.32 | 3 | 600 | 28710 | 2340 | 35 | 22 |
| FNVT-280 | 79..24 | 3 | 600 | 28710 | 2340 | 35 | 22 |
| FNVT-300 | 85.42 | 3 | 630 | 34833 | 2400 | 35 | 22 |
| FNVT-320 | 89.86 | 3 | 630 | 34833 | 2400 | 42 | 28 |
| FNVT-350 | 106.50 | 3 | 630 | 34833 | 2400 | 42 | 28 |
| FNVT-400 | 121.71 | 3 | 630 | 34833 | 2400 | 42 | 28 |
| FNVT-450 | 135.23 | 4 | 630 | 46444 | 3200 | 42 | 28 |
| FNVT-500 | 152.14 | 4 | 630 | 46444 | 3200 | 42 | 28 |
| FNVT-550 | 169.04 | 4 | 630 | 46444 | 3200 | 42 | 28 |
| FNVT-600 | 178.55 | 4 | 630 | 46444 | 3200 | 42 | 28 |

# FNVT 箱式一体风冷外形及安装尺寸

*Installation Dimension Of FNVT Box Air-Cooler Refrigerant Condenser*

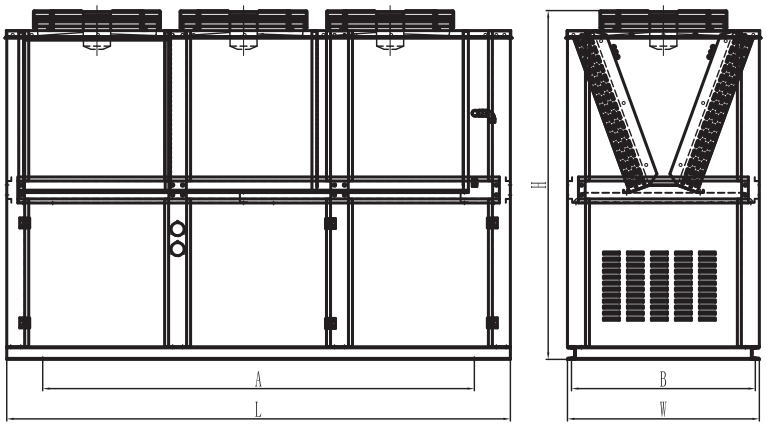


| 型 号 Model | L | W | H | A | B |
|---|---|---|---|---|---|
| | (mm) | (mm) | (mm) | (mm) | (mm) |
| FNVT-100 | 1500 | 800 | 1590 | 1200 | 770 |
| FNVT-120 | 1620 | 800 | 1590 | 1320 | 770 |
| FNVT-140 | 1630 | 900 | 1700 | 1380 | 870 |
| FNVT-150 | 1760 | 900 | 1700 | 1500 | 870 |
| FNVT-160 | 1850 | 900 | 1700 | 1600 | 870 |
| FNVT-180 | 1850 | 900 | 1790 | 1600 | 870 |
| FNVT-200 | 1960 | 900 | 1830 | 1500 | 870 |
| FNVT-220 | 2300 | 900 | 1650 | 1800 | 870 |
| FNVT-240 | 2360 | 900 | 1850 | 2000 | 870 |
| FNVT-250 | 2450 | 900 | 1850 | 2080 | 870 |
| FNVT-280 | 2700 | 900 | 1850 | 2200 | 870 |
| FNVT-300 | 2580 | 930 | 1750 | 2180 | 900 |
| FNVT-320 | 2700 | 930 | 1750 | 2280 | 900 |
| FNVT-350 | 2810 | 930 | 1850 | 2380 | 900 |
| FNVT-400 | 3170 | 930 | 1850 | 2750 | 900 |
| FNVT-450 | 3480 | 930 | 1850 | 3000 | 900 |
| FNVT-500 | 3480 | 980 | 1900 | 3000 | 930 |
| FNVT-550 | 3480 | 1000 | 1960 | 2800 | 970 |
| FNVT-600 | 3720 | 1000 | 1960 | 2800 | 970 |

注：产品尺寸如有更改，恕不另行通知，会在新样册中予以更新，敬请谅解！

# FU型箱式风冷凝器主要技术参数

| 型 号 Model | 换热量 Ref capacity (KW) | 换热面积 Cooling Area ($m^2$) | 风扇电机参数Fan | | | | |
|---|---|---|---|---|---|---|---|
| | | | 数量 Qty (N) | 功率 Power (W) | 风量 Volume ($m^3/h$) | 风叶直径 Fan (mm) | 电压 Voltage (V) |
| FU-045 | 12.7 | 45 | 1 | 250 | 4711 | 450 | 380 |
| FU-055 | 16.1 | 55 | 1 | 414 | 6765 | 500 | |
| FU-055A | 16.1 | 55 | 2 | 2×180 | 2×3675 | 400 | |
| FU-070 | 20.3 | 70 | 2 | 2×250 | 2×4711 | 450 | |
| FU-080 | 22.6 | 80 | 2 | 2×250 | 2×4711 | 450 | |
| FU-100 | 29.4 | 100 | 2 | 2×414 | 2×6765 | 500 | |
| FU-120 | 43.6 | 120 | 2 | 2×414 | 2×6765 | 500 | |
| FU-140 | 39.3 | 140 | 2 | 2×600 | 2×8193 | 550 | |
| FU-160 | 45.2 | 160 | 2 | 2×600 | 2×8193 | 550 | |
| FU-170 | 48.6 | 170 | 2 | 2×600 | 2×8193 | 550 | |
| FU-180 | 51.8 | 180 | 2 | 2×800 | 2×11611 | 630 | |
| FU-190 | 54.1 | 190 | 2 | 2×800 | 2×11611 | 630 | |
| FU-200 | 58.8 | 200 | 2 | 2×800 | 2×11611 | 630 | |
| FU-220 | 63.7 | 220 | 2 | 2×800 | 2×11611 | 630 | |

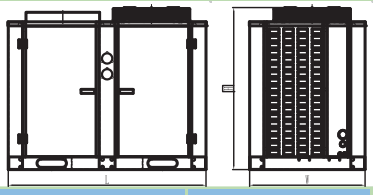

| 型 号 Model | L | W | H | 冷凝器进出接管尺寸 | | 备注 |
|---|---|---|---|---|---|---|
| | mm | mm | mm | In (mm) | (Out) mm | |
| FU-045 | 850 | 730 | 950 | 22 | 16 | 可根据用户要求，定制生产。 |
| FU-055 | 900 | 730 | 1010 | 22 | 16 | |
| FU-055A | 1130 | 730 | 980 | 22 | 16 | |
| FU-070 | 1250 | 730 | 1050 | 28 | 16 | |
| FU-080 | 1250 | 730 | 1150 | 28 | 16 | |
| FU-100 | 1350 | 730 | 1050 | 28 | 16 | |
| FU-120 | 1350 | 830 | 1100 | 28 | 16 | |
| FU-140 | 1500 | 830 | 1100 | 28 | 16 | |
| FU-160 | 1500 | 830 | 1200 | 28 | 16 | |
| FU-170 | 1600 | 830 | 1200 | 28 | 16 | |
| FU-180 | 1600 | 830 | 1300 | 28 | 16 | |
| FU-190 | 1600 | 830 | 1300 | 28 | 16 | |
| FU-200 | 1600 | 880 | 1400 | 35 | 22 | |
| FU-220 | 1600 | 880 | 1500 | 35 | 22 | |

# 壁挂型风冷箱机

壁挂型风冷箱机，可提供不带压缩机的套件，也可提供组装完成的的全套式机组。

主力产品为FL-3HP、FL-4HP、FL-5HP及FL-6HP四种规格。

| 型号 | 长 | 宽 | 高 | 安装尺寸 | | 风扇参数 | | | | 进出接管 | |
|---|---|---|---|---|---|---|---|---|---|---|---|
| | | | | 长 | 宽 | 直径 | 数量 | 功率 | 风量 | 吸气 | 出液 |
| | mm | mm | mm | mm | mm | mm | 台 | W | $m^3/h$ | Φ mm | Φmm |
| FL-3HP | 950 | 420 | 850 | 580 | 385 | 480 | 1 | 65 | 4500 | 16 | 10 |
| FL-4HP | 950 | 420 | 850 | 580 | 385 | 480 | 1 | 65 | 4500 | 16 | 10 |
| FL-5HP | 950 | 420 | 1250 | 580 | 385 | 480 | 2 | 130 | 9000 | 19 | 12 |
| FL-6HP | 950 | 420 | 1250 | 580 | 385 | 480 | 2 | 130 | 9000 | 19 | 12 |

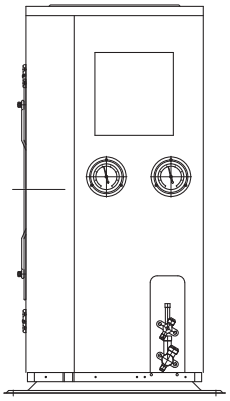

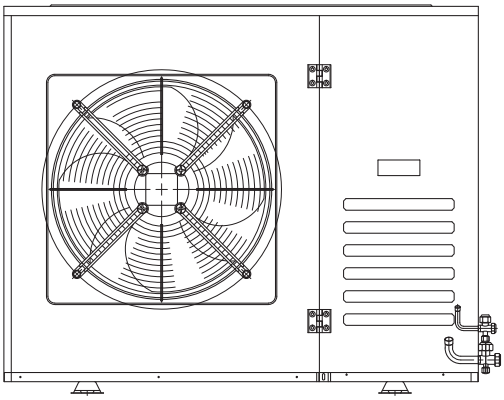

# 制冷机组简介

*Introduction Of Refrigeration Units*

系统组成：

压缩机采用国际、 国内知名品牌产品，分半封闭型和全封闭型；作为机组的主要部分，具有高效、低 噪、低磨损及使用寿命长的特点；冷凝器为本公司生产的优质产品，配套优质的制冷配件，经精确设计， 由专业技术人员精心制造，辅以先进的生产、测试设备，使整套机组的性能更加稳定、可靠、高效和节能。

安全保护：

1 标准配备的机组均配置了高、低压控制开关，当工况超过设计条件或设备出现故障时，高、低压控制 开关动作，保护压缩机及整个系统的安全。

2 压缩机内置热保护装置，当压缩机在非正常情况下运行，压缩机电机电流负荷超过内置保护的设定值时， 自动切断压缩机电源，防止电机线圈因过流引起线圈温度过高而烧毁。

3 安全阀（易熔塞），确保设备在安全压力下正常运行，超压时， 自动泄压，杜绝严重生产、安全事故的发生。

产品应用：

产品广泛应用于：冷冻冷藏、 中央空调、石油化工、制药行业、 电力行业、厂房车间降温、农产品工厂化生产、冷链物流等场所。

特别提示：

1 使用水冷机组，当室外气温较低，引起设备用水冰冻时，应对设备 (机组) 的水系统做保温处理，防 止因冰冻造成设备损坏！机组不使用时须排清设备内部的存水，保证机组在下次使用时能正常及时地运行。

2 机组调试、维护及维修应由专业人员进行，非专业人员严禁操作，防止损坏设备及发生严重的安全事故！！！

Introduct ion of refr igerat ion un its :
System components :
Compressor, sub-sem i-closed and closed are the internat ional and domest ic famous brand product w ith h igh eff ic iency, low no ise, low wear and long l ife character ist ics as the ma in part of the un it ; our Company product good qual ity condenser, support ing h igh-qual ity refr igerat ion parts, prec is ion des ign, pa instak ingly created by the profess ional and techn ical personnel , comb ined w ith advanced product ion and test equ ipment, so that the ent ire un it's performance is more stable, rel iable, eff ic ient and energy sav ing.
Safety protect ion :
1 standard w ith the un it are equ ipped w ith h igh and low pressure control sw itch,
when operat ing cond it ions exceed the des ign cond it ions or equ ipment fa ilure, h igh and low pressure control sw itch act ion to protect the compressor and the whole system's security.
2 compressor bu ilt- in thermal protect ion dev ice. when the compressor is runn ing under normal c ircumstances, or motor current load exceeds the sett ing value of the bu ilt- in protect ion . It w ill automat ically cut off the power to prevent motor co il
from h igh temperature result motor burned .
3 safety valve (fus ible plug) to ensure the normal operat ion of the equ ipment in a safe pressure, overpressure, the automat ic pressure rel ief valve, to prevent ser ious
product ion safety acc idents.
Appl icat ion :
The products are w idely used : refr igerated, central a ir cond it ion ing, petrochem ical, pharmaceut ical industry, power industry, plant workshops cool ing, factory product ion
of agr icultural products, cold cha in log ist ics and other places. Spec ial Note :
1 water-cooled un its, when the outdoor temperature is low, caus ing the dev ice w ith water frozen to cope w ith the water system of the equ ipment (un its) as insulat ion to prevent equ ipment damage due to frozen ! The row w ith in the clear dev ice storage in the un it when not in use shall be to ensure that the un its in the next t ime you use the normal t ime to run.
2 un it comm iss ion ing, ma intenance and repa ir should be profess ionals, non-operating,to prevent damage to equipment and serious security incidents.

# 中低温风冷冷凝机组

## 半封闭系列

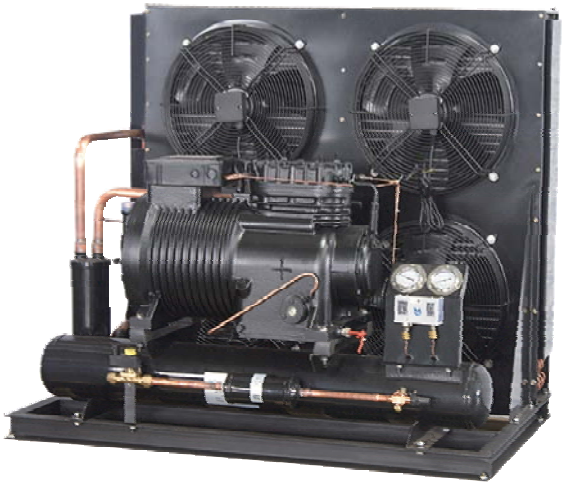

| 机组型号Model of units | | | XNN2CBFZG | XNN3CBFZG | XNN45CBFZG | XNN10CBFZG | XNN15CBFZG |
|---|---|---|---|---|---|---|---|
| 适用蒸发温度（℃） | | | -5~-40℃ | | | | |
| 制冷剂 Refrigerant | | | R22 | | | | |
| 电源 | | | 380V50HZ | | | | |
| 冷凝器 | 风机数量（只） | | 1 | 2 | 2 | 2 | 2 |
| | 风量（m3/h） | | 1x1800 | 2x18000 | 2x3000 | 2x4500 | 2x8720 |
| | 风机功率（W） | | 1x120 | 2x120 | 2x180 | 2x180 | 2x600 |
| 压缩机组制冷量 | 蒸发温度 -15℃ | 制冷量（W） | 3050 | 4420 | 6570 | 14450 | 19500 |
| | | 电功率（W） | 1930 | 2590 | 3620 | 7700 | 10500 |
| | 蒸发温度 -25℃ | 制冷量（W） | 2960 | 3060 | 4800 | 8940 | 12500 |
| | | 电功率（W） | 2090 | 2430 | 2900 | 6350 | 8520 |
| | 蒸发温度 -35℃ | 制冷量（W） | 1119 | 1730 | 3520 | 7160 | 9900 |
| | | 电功率（W） | 1210 | 1670 | 2950 | 6330 | 8590 |
| 接口 | 出液管接口 | | 3/8” | 3/8” | 1/2” | 5/8” | 5/8” |
| | 吸气管接口 | | 7/8” | 7/8” | 1-1/8” | 1-1/8” | 1-3/8” |
| 外形尺寸 | 长（mm） | | 600 | 1010 | 1010 | 1430 | 1430 |
| | 宽（mm） | | 700 | 710 | 710 | 900 | 900 |
| | 高（mm） | | 520 | 520 | 570 | 900 | 900 |
| 安装尺寸 | 长（mm） | | 550 | 960 | 960 | 1390 | 1390 |
| | 宽（mm） | | 420 | 420 | 420 | 600 | 600 |
| 机组标准配置：压缩机、冷凝器、压控、压力表、过滤器、电磁阀、接线盒等。 | | | | | | | |

参数如有变动，恕不另行通知。

## 型号说明Naming Rules

FN22 / 2HC2.2 G

- 表示温度 Working Temperature G:5～-5℃ D:-15～-20℃
- 表示比泽尔压缩机型号 Compressor Model
- FNV风冷冷凝器型号 FNV Type Air Cooler Condenser Model

## 比泽尔半封闭风冷机组技术参数(中低温型)

**The Main Technical Parameter Of Bitzer Semi-hermetic Type Wind Cooler Units**

(The Middle-Low-Temperature Type)

R22

| 项目 Project / 机组型号 Model | 压缩机型号 Compressor Model | 名义制冷量 Ref capacity (W) | 功率 Power | 进出接管外径 In and out of the tube diameter | | 外形尺寸 Boundary Dimension | | | 安装尺寸 Installation Dimension | |
|---|---|---|---|---|---|---|---|---|---|---|
| | | | | 回气管 AIR suction | 出液管 Outlet pipe | | | | | |
| | | R22 (W) | (KW) | Φmm | Φmm | A | B | C | a | b |
| FN12/2HES1D | 2HES-1 | 1880 | 1.4 | 16 | 10 | 620 | 650 | 510 | 580 | 350 |
| FN15/2FES2D | 2FES-2 | 2700 | 1.9 | 16 | 10 | 620 | 650 | 510 | 580 | 350 |
| FN18/2EES2D | 2EES-2 | 3150 | 2.2 | 22 | 10 | 620 | 650 | 560 | 580 | 350 |
| FN22/2DES2D | 2DES-2 | 3520 | 2.6 | 22 | 12 | 980 | 680 | 470 | 940 | 380 |
| FN28/2CES3D | 2CES-3 | 4450 | 3.0 | 22 | 12 | 980 | 680 | 520 | 940 | 380 |
| FN33/4FES3D | 4FES-3 | 4960 | 3.6 | 22 | 12 | 980 | 680 | 620 | 940 | 380 |
| FN33/4EES4D | 4EES-4 | 6160 | 4.4 | 22 | 12 | 980 | 750 | 670 | 940 | 410 |
| FN42/4DES5D | 4DES-5 | 7280 | 5.0 | 28 | 12 | 1080 | 750 | 77 | 1040 | 410 |
| FN60/4CES6D | 4CES-6 | 8390 | 6.2 | 28 | 12 | 1080 | 750 | 870 | 1040 | 410 |
| FN70/4TCS9D | 4TCS-9 | 11880 | 7.4 | 35 | 16 | 1080 | 710 | 940 | 1040 | 660 |
| FN80/4PES12D | 4PES-12 | 13800 | 8.7 | 35 | 16 | 1200 | 710 | 1210 | 1160 | 660 |
| FN100/4NES14D | 4NES-14 | 16150 | 10.0 | 35 | 16 | 1200 | 750 | 1040 | 1160 | 700 |
| FN120/4HE18D | 4HE-18 | 21100 | 13.9 | 42 | 22 | 1200 | 850 | 1240 | 1160 | 800 |
| FN140/4GE23D | 4GE-23 | 24450 | 16.4 | 54 | 22 | 1350 | 850 | 1240 | 1310 | 800 |
| FN160/6JE25D | 6JE-25 | 27350 | 17.2 | 54 | 22 | 1350 | 900 | 1140 | 1310 | 840 |
| FN180/6HE28D | 6HE-28 | 31700 | 20.7 | 54 | 22 | 1450 | 900 | 1240 | 1410 | 840 |
| FN240/6GE34D | 6GE-34 | 36700 | 24.3 | 54 | 22 | 1600 | 900 | 1440 | 1560 | 840 |
| FNV300/6FE44D | 6FE-44 | 44100 | 29.6 | 54 | 28 | 1050 | 600 | 910 | 800 | 550 |

注：1.参数基于蒸发温度-20℃冷凝温度50℃使用R22制冷剂的工况下。FNV型为分体式结构。

2.当蒸发温度较低时须使用CIC喷液及附加冷却。

## 比泽尔半封闭风冷机组技术参数(中高温型)

**The Main Technical Parameter Of Bitzer Semi-hermetic Type Wind Cooler Units**

(The Middle-High Temperature Type)

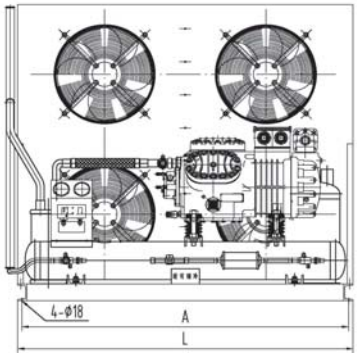


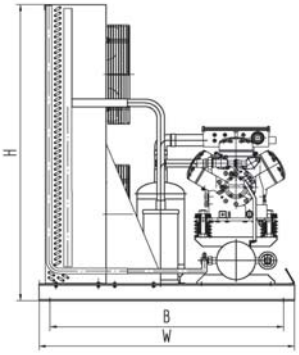


| 项目 Project / 机组型号 Model | 压缩机型号 Compressor Model | 名义制冷量 Ref capacity (W) | 功率 Power | 进出接管外径 In and out of the tube diameter | | 外形尺寸 Boundary Dimension | | | 安装尺寸 Installation Dimension | |
|---|---|---|---|---|---|---|---|---|---|---|
| | | | | 回气管 AIR suction | 出液管 Outlet pipe | | | | | |
| | | R22 (W) | (KW) | Φmm | Φmm | A | B | C | a | b |
| FN18/2HES2G | 2HES-2 | 3380 | 1.94 | 16 | 10 | 620 | 650 | 560 | 580 | 350 |
| FN18/2GES2G | 2GES-2 | 3990 | 2.23 | 16 | 10 | 620 | 650 | 560 | 580 | 350 |
| FN22/2FES3G | 2FES-3 | 4820 | 2.70 | 16 | 10 | 620 | 650 | 560 | 580 | 350 |
| FN28/2EES3G | 2EES-3 | 5670 | 3.34 | 22 | 12 | 980 | 680 | 470 | 940 | 380 |
| FN33/2DES3G | 2DES-3 | 6780 | 3.88 | 22 | 12 | 980 | 680 | 520 | 940 | 380 |
| FN43/2CES4G | 2CES-4 | 8350 | 4.92 | 22 | 12 | 1080 | 680 | 720 | 1020 | 380 |
| FN50/4FES5G | 4FES-5 | 9640 | 5.21 | 22 | 12 | 1080 | 750 | 670 | 1020 | 410 |
| FN60/4EES6G | 4EES-6 | 11850 | 6.23 | 28 | 12 | 1080 | 750 | 770 | 1020 | 410 |
| FN70/4DES7G | 4DES-7 | 14480 | 7.72 | 28 | 16 | 1080 | 750 | 940 | 1020 | 410 |
| FN80/4CES9G | 4CES-9 | 17500 | 7.98 | 28 | 16 | 1200 | 710 | 1040 | 1160 | 660 |
| FN80/4VES10G | 4VES-10 | 19190 | 7.91 | 28 | 16 | 1200 | 710 | 1040 | 1160 | 660 |
| FN100/4TES12G | 4TES-12 | 23150 | 9.85 | 35 | 16 | 1200 | 710 | 1040 | 1160 | 660 |
| FN140/4PCS15.2 | 4PES-15 | 27700 | 11.20 | 35 | 22 | 1350 | 750 | 1240 | 1310 | 700 |
| GFN160/4PES15G | 4NES-20 | 32150 | 14.10 | 42 | 22 | 1350 | 800 | 1140 | 1340 | 760 |
| FNV220/4HE25G | 4HE-25 | 42250 | 18.10 | 54 | 22 | 1150 | 570 | 860 | 800 | 530 |
| FNV280/4GE30G | 4GE-30 | 48500 | 21.10 | 54 | 22 | 1150 | 570 | 852 | 800 | 530 |
| FNV310/6TE33G | 6TE-33 | 54700 | 23.30 | 54 | 28 | 1150 | 570 | 852 | 800 | 530 |
| FNV310/6HE35G | 6HE-35 | 63400 | 26.70 | 54 | 28 | 1050 | 600 | 910 | 800 | 550 |
| FNV380/6GE40G | 6GE-40 | 72800 | 31.00 | 54 | 28 | 1050 | 600 | 910 | 800 | 550 |
| FNV410/6FE50G | 6FE-50 | 86300 | 37.90 | 54 | 35 | 1550 | 600 | 880 | 1000 | 550 |

注：根据生产与发展的需要，尺寸改动，恕不另行告知。

## 比泽尔半封闭水冷机组技术参数(中高温型)

**The Main Technical Parameter Of Bitzer Semi-hermetic Type Water Cooler Units**

(The Middle-High Temperature Type)

| 项目 Project / 机组型号 Model | 压缩机型号 Compressor Model | 名义制冷量 Ref capacity (W) | 功率 Power | 回气管 AIR suction | 出液管 Outlet pipe | 水管 Waterpipe | 供水量 Supplying water |
|---|---|---|---|---|---|---|---|
| | | R22 (W) | (KW) | Φmm | Φmm | G | m³/h |
| WN4/2FES3WH | 2FES-3 | 5590 | 2.00 | 16 | 12 | 3/2" | 2.0 |
| WN5/2CES4WH | 2CES-4 | 9890 | 3.31 | 22 | 16 | 3/2" | 2.5 |
| WH8/4FES5WH | 4FES-5 | 11230 | 3.66 | 22 | 16 | 3/2" | 3.3 |
| WH8/4EES6WH | 4EES-6 | 13860 | 4.56 | 22 | 16 | 3/2" | 4.0 |
| WH10/4DES7WH | 4DES-7 | 16830 | 5.40 | 28 | 19 | 3/2" | 4.8 |
| WH10/4CES9WH | 4CES-9 | 20250 | 6.64 | 28 | 19 | 2" | 6.5 |
| WH15/4VES10WH | 4VES-10 | 22250 | 6.61 | 28 | 19 | 2" | 6.9 |
| WH15/4TES12WH | 4TES-12 | 26800 | 8.09 | 35 | 19 | 2" | 8.0 |
| WH15/4PES15WH | 4PES-15 | 31950 | 9.35 | 42 | 22 | 2" | 9.2 |
| WH20/4NES20WH | 4NES-20 | 37000 | 11.34 | 42 | 22 | 2" | 12.0 |
| WH25/4JE22WH | 4JE-22 | 40900 | 12.25 | 42 | 22 | 2" | 13.5 |
| WH30/4HE25WH | 4HE-25 | 47400 | 14.20 | 54 | 22 | 5/2" | 14.0 |
| WH35/4GE30WH | 4GE-30 | 54400 | 16.76 | 54 | 22 | 5/2" | 16.5 |
| WH40/6HE35WH | 6HE-35 | 71200 | 21.30 | 54 | 28 | 5/2" | 21.8 |
| WH45/6GE40WH | 6GE-40 | 81600 | 25.20 | 54 | 28 | 5/2" | 24.5 |
| WH50/6FE50WH | 6FE-50 | 96500 | 31.40 | 54 | 28 | 3" | 29.0 |

注：1、参数基于蒸发温度-5℃，冷凝温度40℃使用R22制冷剂的工况下。 2、适用3P 380V 50HZ的电源。

## 外形及安装尺寸

**The Boundary Dimensions And Installation Dimension**

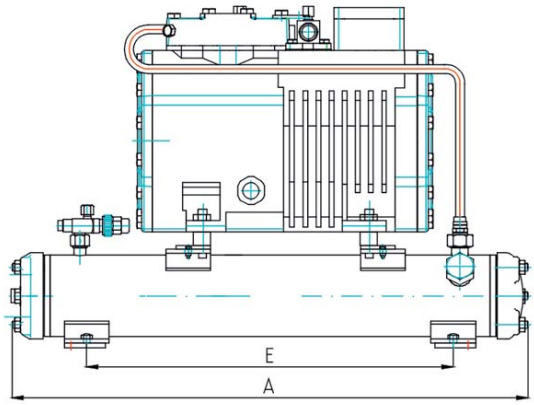


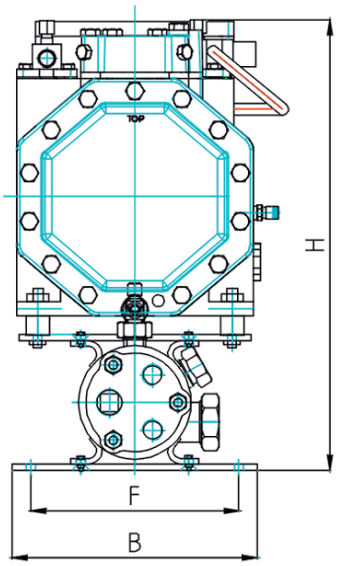


| 项目 Project / 机组型号 Model | 压缩机型号 Compressor Model | 外形尺寸 Boundary Dimension | | | 安装尺寸 Installation Dimension | | 安装孔径 Installation Dimension |
|---|---|---|---|---|---|---|---|
| | | 长A | 宽B | 高H | 长E | 宽F | Φmm |
| WN4/2FES3WH | 2FES-3 | 960 | 350 | 720 | 650 | 300 | 18 |
| WN5/2CES4WH | 2CES-4 | 960 | 350 | 720 | 650 | 300 | 18 |
| WH8/4FES5WH | 4FES-5 | 1030 | 350 | 760 | 750 | 300 | 18 |
| WH8/4EES6WH | 4EES-6 | 1030 | 350 | 760 | 750 | 300 | 18 |
| WH10/4DES7WH | 4DES-7 | 1100 | 350 | 800 | 750 | 300 | 18 |
| WH10/4CES9WH | 4CES-9 | 1100 | 350 | 800 | 750 | 300 | 18 |
| WH15/4VES10WH | 4VES-10 | 1300 | 400 | 850 | 950 | 350 | 18 |
| WH15/4TES12WH | 4TES-12 | 1300 | 400 | 850 | 950 | 350 | 18 |
| WH15/4PES15WH | 4PES-15 | 1300 | 400 | 850 | 950 | 350 | 18 |
| WH20/4NES20WH | 4NES-20 | 1300 | 400 | 850 | 950 | 350 | 18 |
| WH25/4JE22WH | 4JE-22 | 1300 | 400 | 950 | 950 | 350 | 18 |
| WH30/4HE25WH | 4HE-25 | 1630 | 400 | 950 | 1020 | 350 | 18 |
| WH35/4GE30WH | 4GE-30 | 1630 | 400 | 950 | 1020 | 350 | 18 |
| WH40/6HE35WH | 6HE-35 | 1630 | 400 | 950 | 1020 | 350 | 18 |
| WH45/6GE40WH | 6GE-40 | 1630 | 400 | 1000 | 1020 | 350 | 18 |
| WH50/6FE50WH | 6FE-50 | 1630 | 400 | 1000 | 1020 | 350 | 18 |

注：公司遵循可持续发展战略，产品尺寸如有更新恕不另行通知。谢谢合作！

## 比泽尔半封闭水冷机组技术参数(中低温型)

**The Main Technical Parameter Of Bitzer Semi-hermetic Type Water Cooler Units**

(The Middle-Low-Temperature Type)

| 项目 Project / 机组型号 Model | 压缩机型号 Compressor Model | 名义制冷量 Ref capacity (W) | 功率 Power | 回气管 AIR suction | 出液管 Outlet pipe | 水管 Waterpipe | 供水量 Supplying water |
|---|---|---|---|---|---|---|---|
| | | R22 (W) | (KW) | Φmm | Φmm | G | m³/h |
| WN04/2CES3WM | 2CES-3 | 5500 | 2.6 | 22 | 12 | 1½" | 1.5 |
| WN05/4EES4WM | 4EES-4 | 7550 | 3.7 | 22 | 16 | 1½" | 2.5 |
| WN08/4DES5WM | 4DES-5 | 8830 | 4.4 | 28 | 16 | 1″" | 3.0 |
| WN08/4CES6WM | 4CES-6 | 10230 | 5.2 | 28 | 16 | 1″" | 3.5 |
| WN10/4TES9WM | 4TES-9 | 14150 | 6.4 | 35 | 22 | 1″" | 4.5 |
| WN10/4PES12WM | 4PES-12 | 16390 | 7.4 | 35 | 22 | 1″" | 5.5 |
| WN15/4NES14WM | 4NES-14 | 19160 | 8.7 | 35 | 22 | 2" | 6.0 |
| WN20/4HE18WM | 4HE-18 | 24450 | 11.2 | 42 | 25 | 2" | 7.8 |
| WN25/4GE23Wm | 4GE-23 | 28200 | 13.1 | 54 | 28 | 2" | 9.0 |
| WN30/6HE28WM | 6HE-28 | 36700 | 16.8 | 54 | 28 | 2" | 12.0 |
| WN35/6GE34WM | 6GE-34 | 42300 | 19.6 | 54 | 28 | 2½" | 14.5 |
| WN45/6FE44WM | 6FE-44 | 50500 | 24.3 | 54 | 28 | 2½" | 16.8 |

注：1、参数基于蒸发温度-5℃，冷凝温度40℃使用R22制冷剂的工况下。 2、适用3P 380V 50HZ的电源。

## 外形及安装尺寸

**The Boundary Dimensions And Installation Dimension**

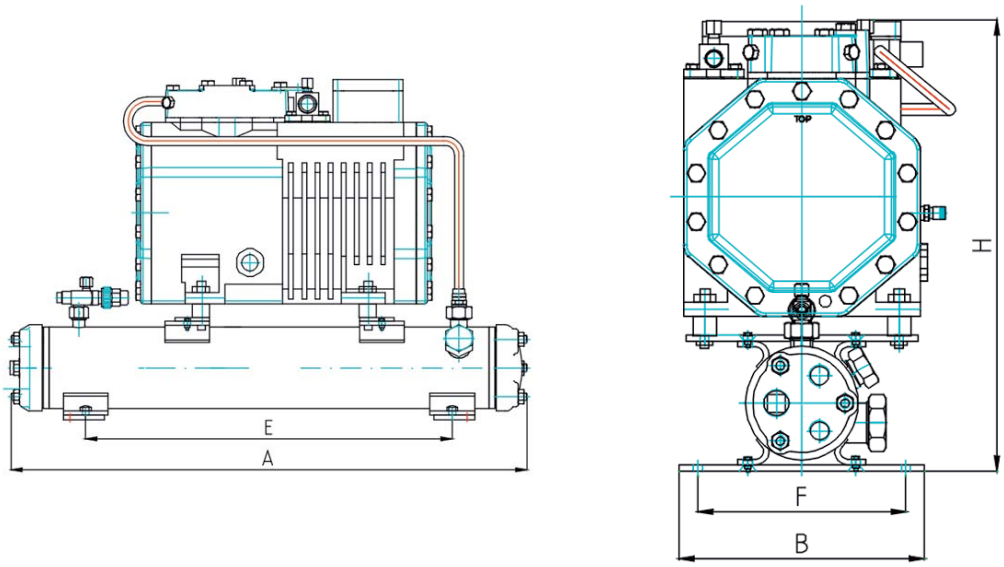


| 项目 Project / 机组型号 Model | 压缩机型号 Compressor Model | 外形尺寸 Boundary Dimension | | | 安装尺寸 Installation Dimension | | 安装孔径 Installation Dimension |
|---|---|---|---|---|---|---|---|
| | | 长A | 宽B | 高H | 长E | 宽F | Φmm |
| WN04/2CES3WM | 2CES-3 | 960 | 350 | 720 | 610 | 300 | 18 |
| WN05/4EES4WM | 4EES-4 | 960 | 350 | 720 | 610 | 300 | 18 |
| WN08/4DES5WM | 4DES-5 | 1030 | 350 | 760 | 750 | 300 | 18 |
| WN08/4CES6WM | 4CES-6 | 1030 | 350 | 760 | 750 | 300 | 18 |
| WN10/4TES9WM | 4TES-9 | 1100 | 350 | 800 | 750 | 300 | 18 |
| WN10/4PES12WM | 4PES-12 | 1100 | 350 | 800 | 750 | 300 | 18 |
| WN15/4NES14WM | 4NES-14 | 1300 | 400 | 850 | 950 | 350 | 18 |
| WN20/4HE18WM | 4HE-18 | 1300 | 400 | 850 | 950 | 350 | 18 |
| WN25/4GE23Wm | 4GE-23 | 1300 | 400 | 950 | 950 | 350 | 18 |
| WN30/6HE28WM | 6HE-28 | 1630 | 400 | 950 | 1020 | 350 | 18 |
| WN35/6GE34WM | 6GE-34 | 1630 | 400 | 950 | 1020 | 350 | 18 |
| WN45/6FE44WM | 6FE-44 | 1630 | 400 | 1000 | 1020 | 350 | 18 |

注：根据生产与发展的需要，尺寸改动，恕不另行告知。

## 谷轮风冷机组技术参数(中高温型)

**The Main Technical Parameter Of Copeland Type Wind Cooler Units**

FNH 28 / CA0300 AH

- Ah表示中高温风冷机组 The Middle-High Temperature Type
- 表示谷轮压缩机型号 Compressor Model
- 风冷冷凝器面积 (m²) Wind Cooler Condenser Heat Exchange Area
- FNH □□□□□□□ FNH Wind Cooler Condenser Model

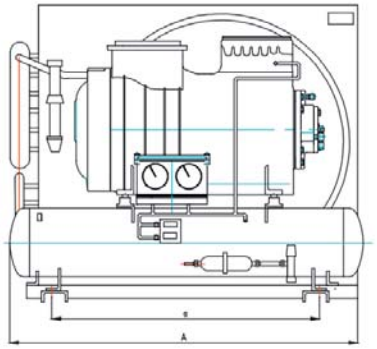

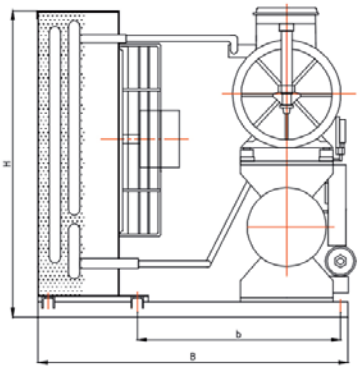

| 项目 Project / 机组型号 Model | 压缩机型号 Compressor Model | 名义制冷量 Ref capacity (W) | 功率 Power | | 电源 Power Supply | 贮液器 Liquid Receiver | 外形尺寸 Boundary Dimension | | | 安装尺寸 Installation Dimension | | 接管 Tube Φmm | |
|---|---|---|---|---|---|---|---|---|---|---|---|---|---|
| | | R22 (W) | (HP) | (KW) | V | L | 长A | 宽B | 高H | 长a | 宽b | 吸气 | 供液 |
| FNH28/CA0300AH | CA-0300 | 5.35 | 3 | 2.2 | 3Ph 380V 50hz | 7.5 | 720 | 650 | 600 | 680 | 400 | 19 | 10 |
| FNH33/CA0400AH | CA-0400 | 6.94 | 4 | 3 | | 7.5 | 770 | 650 | 650 | 730 | 400 | 25 | 12 |
| FNH42/CA0500AH | CA-0500 | 7.60 | 5 | 3.7 | | 10 | 840 | 650 | 750 | 780 | 400 | 25 | 12 |
| FNH58/CA0800AH | CA-0800 | 11.62 | 8 | 5.5 | | 15 | 1000 | 700 | 840 | 950 | 420 | 32 | 16 |
| FNH85/CA1000AH | CA-1000 | 17.63 | 10 | 7.5 | | 20 | 1220 | 850 | 940 | 1170 | 570 | 32 | 16 |
| FNH100/CA1500AH | CA-1500 | 21.40 | 15 | 10.5 | | 25 | 1320 | 850 | 840 | 1270 | 580 | 38 | 19 |

注：上表为R22制冷剂在蒸发温度-15℃，冷凝温度30℃时的数据。
根据生产与发展的需要，尺寸改动，恕不另行告知。

## 谷轮水冷机组技术参数

**The Main Technical Parameter Of Copeland Type Water Cooler Units**

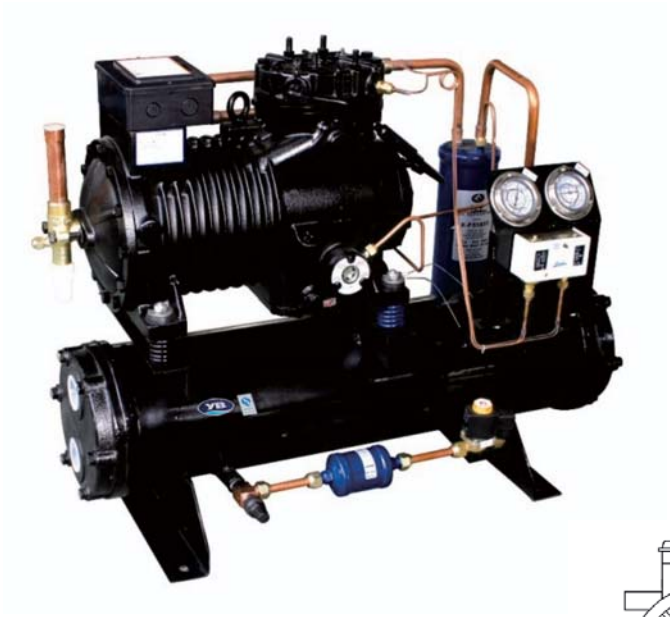

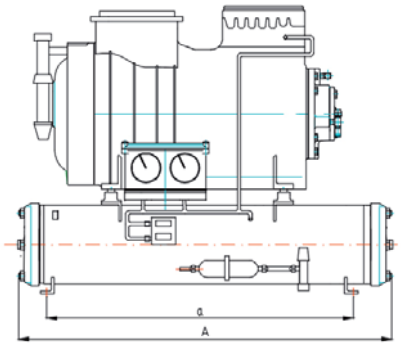


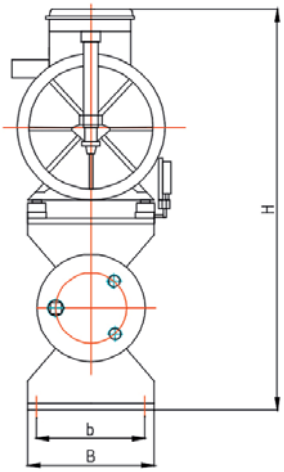


| 项目 Project / 机组型号 Model | 压缩机型号 Compressor Model | 名义制冷量 Ref capacity (W) | 功率 Power | | 电源 Power Supply | 外形尺寸 Boundary Dimension | | | 安装尺寸 Installation Dimension | | 接管 Tube Φmm | | 进出水管 Water pipe |
|---|---|---|---|---|---|---|---|---|---|---|---|---|---|
| | | R22 (W) | (HP) | (KW) | V | 长A | 宽B | 高H | 长a | 宽b | 吸气 | 供液 | G |
| WN03/C0300WL | CA-0300 | 5.35 | 3 | 2.2 | 3Ph 380V 50hz | 810 | 300 | 650 | 600 | 250 | 19 | 10 | G1" |
| WN04/CA0400WL | CA-0400 | 6.74 | 4 | 3 | | 960 | 350 | 720 | 650 | 300 | 25 | 12 | G1"" |
| WN05/C0500WL | CA-0500 | 7.08 | 5 | 3.7 | | 960 | 350 | 720 | 650 | 300 | 25 | 12 | G1"" |
| WN08/CA0800WL | CA-0800 | 9.76 | 8 | 5.5 | | 1030 | 350 | 720 | 750 | 300 | 32 | 16 | G1"" |
| WN10/C1000WL | CA-1000 | 14.25 | 10 | 7.5 | | 1100 | 350 | 800 | 750 | 300 | 32 | 16 | G1"" |
| WN15/C1500WL | CA-1500 | 20.40 | 15 | 10.5 | | 1300 | 400 | 800 | 950 | 350 | 38 | 19 | G2" |

注：上表为R22制冷剂在蒸发温度-15℃，冷凝温度30℃时的数据。
根据生产与发展的需要，尺寸改动，恕不另行告知。

# 箱式制冷机组

*Box-type Units*

采用谷轮或美优乐全封闭压缩机，功率从7HP-15HP，使用外转子风机，可分别满足于-5℃～10℃ 、-10℃～-18℃的需要，可广泛用于宾馆、饭店、食品、卫生、医药、农业、化工等行业。

一、产品特点：

根据市场发展的需要，本公司推出的半封闭箱式冷凝机组，一改传统的半封闭风冷冷凝机组的形式，可分别满足于-5℃～5℃ 、-15℃～ -20℃的需要，可广泛应用于宾馆、饭店、食品、卫生、医药、农业、化工等行业。该系列产品具有如下特点：

◆采用箱式整体式结构，结构紧凑、外形美观；
◆ 主机选用德国比泽尔半封闭制冷压缩机，震动小、噪音低、运行可靠性好；
◆ 使用铜管铝片式换热器，迎风面大，换热效率高、使用寿命长；
◆采用外转子风机，风机外观好、运行噪音小；
◆内置接线盒，接线方便；
◆ 机组进出管接口装有截止阀，安装维修方便。

公司可供：
活塞式并联机组
螺杆式并联机组
其它类型的并联机组
并可根据用户要求进行配置，
具体致电联系或来人洽谈即可。

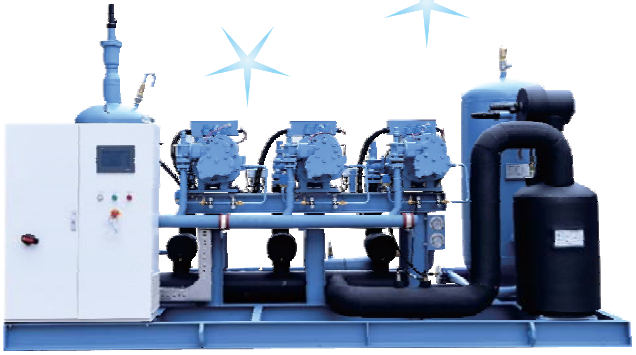

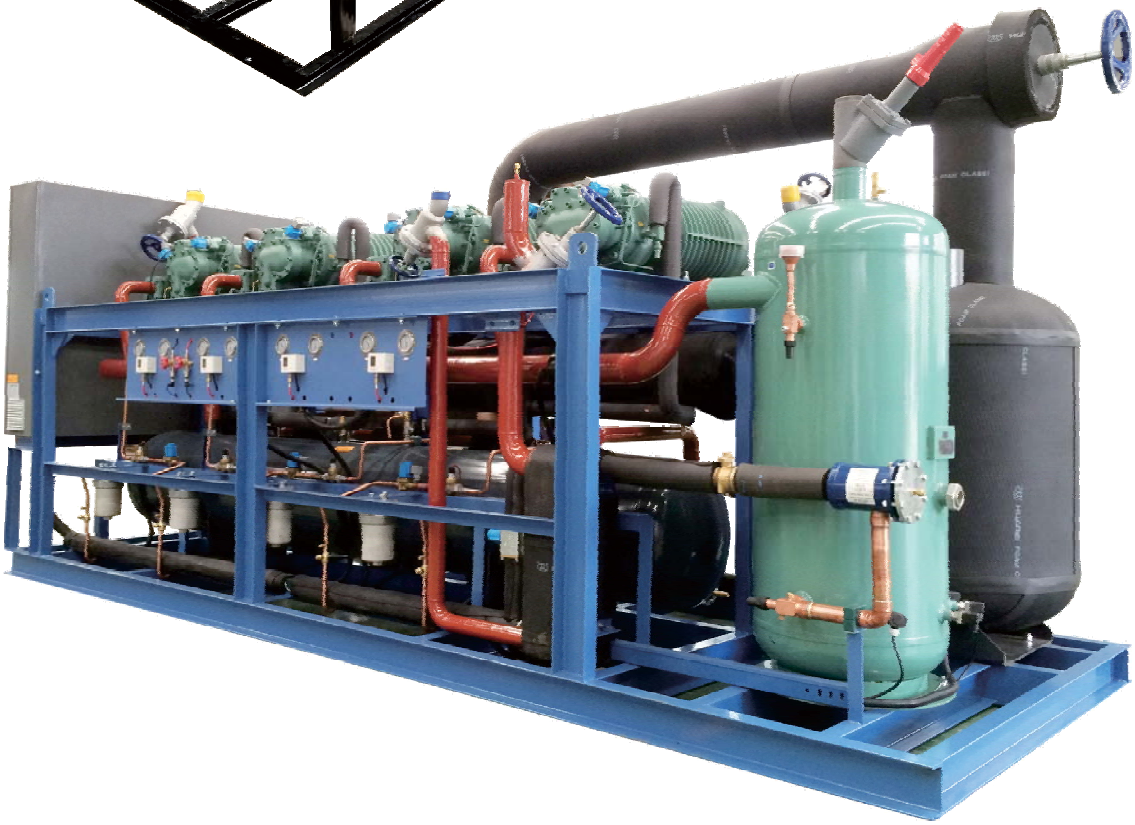

# 辐射全国 放眼世界

“诚招天下客，誉从质中来”。长期以来，公司十分注重与客户的友好合作，保证品质与服务，珍视荣誉，从而赢得了客户的信赖与支持。与朋友广泛合作，共享繁荣，也成为我们最真诚的追求。

"Soliciting clients in earnest,Win reputation by quality".

From the beginning ,in order to win the customer's trust and support,our company always attache great importance to friendly cooperate with customers,to ensure quality and service,and to value honor.

"To widely cooperate with friends and to share prosperity"has become our most sincere pursuit.

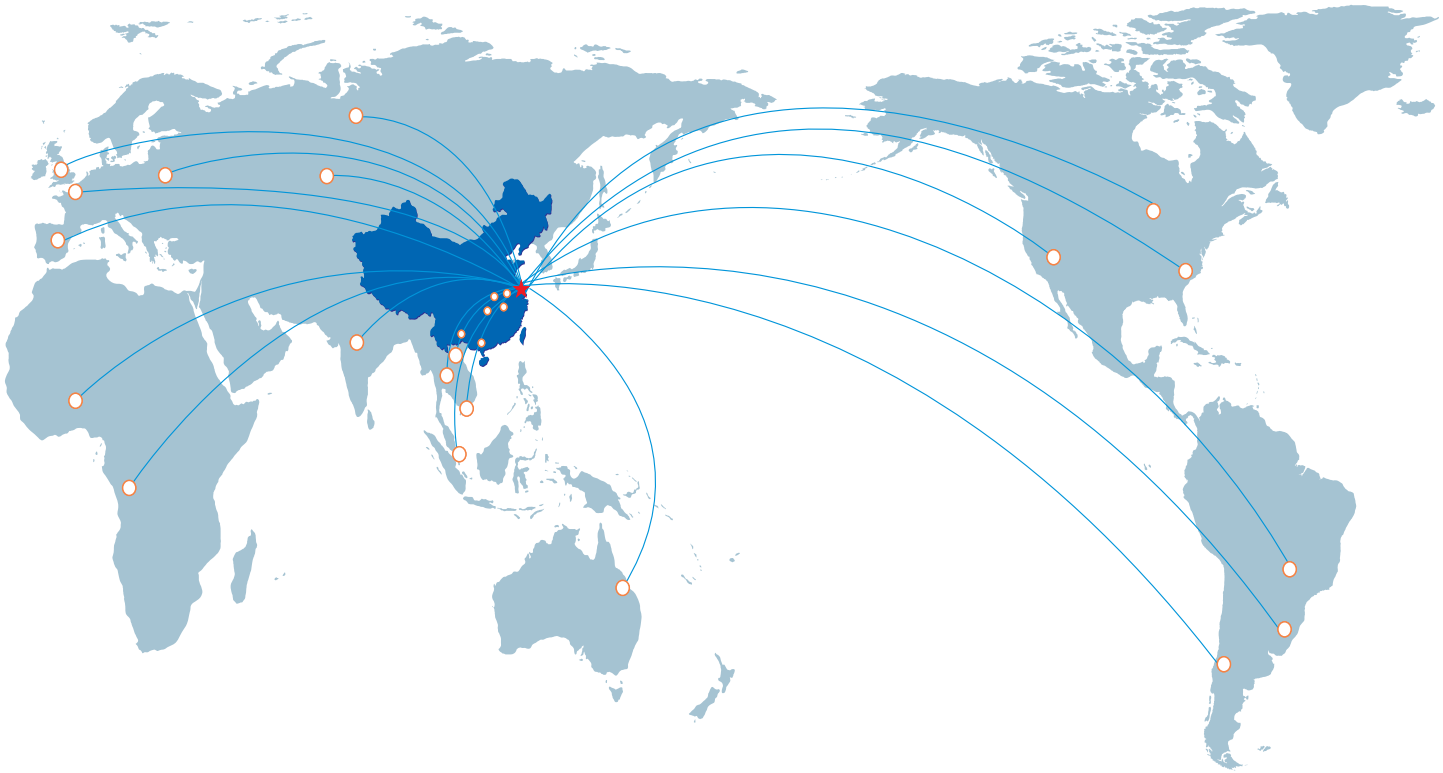

# 浙江翔能制冷设备有限公司

浙江省嵊州市黄泽镇东直街161号
http://www.zjxnzl.com/

XIANG NENG

由于技术、设备在不断更新中，产品参数如有更改，恕不另行通知，会在新的样册中予以修订，敬请谅解！